A SERIES

EN
DE
FR
ES
CN
JP

MOUNTING PLATE

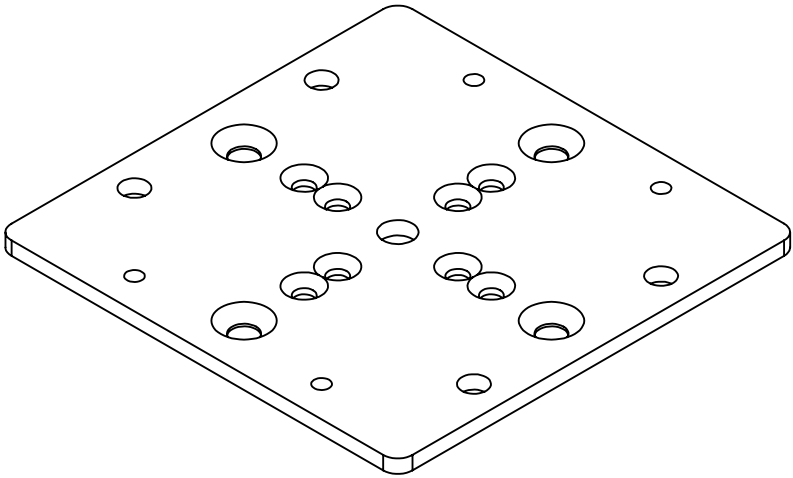

USER
MANUAL

ADAM AUDIO

IMPORTANT SAFETY AND MOUNTING INSTRUCTIONS

- Before installation, read and follow the safety and mounting instructions contained herein.
- Due to any work at heights, the weight of speakers, technical training, know-how and experience as well as knowledge of relevant provisions, regulations and standards needed to mount speakers, mounting brackets must be installed by specialists who are able to assess the task, recognize potential hazards and ensure appropriate safety measures are taken. The following safety and mounting instructions are addressed to this specialist.
- At least two people are required to mount any speaker. When necessary, the loudspeaker should be held by the second specialist. In some circumstances an additional method of supporting the loudspeaker may be required.
- When mounting, observe and follow any relevant local, national and international regulations and standards.
- Also read and follow the installation instructions contained in the operating manual of the mounted loudspeaker and any third-party mounting hardware.
- Keep these instructions and include them when transferring this mounting hardware to third parties.
- Do not install this mounting hardware in locations where it will be exposed to externally generated vibrations.
- This mounting hardware must only be fastened above or below the loudspeaker cabinet, i.e. not on the sides, front or rear.
- This mounting plate should only be used with specified loudspeaker models and no additional objects should be supported by this mounting plate.
- Only combine ADAM Audio mounting hardware, third party brackets/stands, or loudspeakers as shown in the "Hardware Mounting Matrix" which can be found on www.adam-audio.com. Other manufacturers' mounting brackets may also work but we do not guarantee that. The quality and compatibility of third-party hardware is the responsibility of the respective supplier.
- There is a danger that the loudspeaker and mounting hardware may drop until the mounting has been fully completed.
- Ensure that the fully assembled adapter plate and loudspeaker is mounted so that the center of gravity is centered. Any leverage that may be present should be minimized and this must be especially considered when tilting the loudspeaker.
- Particularly when mounting a loudspeaker overhead, use safety wires (or equivalent) to prevent the loudspeaker and the mounting hardware from dropping or tipping. Used safety devices must be appropriately specified for the attached load, not have any damage, and conform to local regulations and standards. If a safety wire has prevented tipping or dropping, it should be replaced with a new one. ADAM Audio does not supply safety wires.
- Every three months check that all the screws are still properly tightened throughout the complete loudspeaker / mounting plate / stand or bracket assembly. Also check that safety wires (or equivalent) are still in "as new" condition.
- Dismount the loudspeaker if there is any damage to the mounting hardware/loudspeaker or deviation from safety and mounting instructions.

Weight	**1.21 kg (2 lbs 11 oz)**
Dimensions (H x W x D)	150 mm x 150 mm x 5 mm (accurate) 5 7/8" x 5 7/8" x 3/16" (approximate)
Maximum load	40 kg (88 lbs 3 oz)

PACKAGE CONTENTS

Reference	Description	Quantity
A	150 mm x 150 mm x 5 mm Universal Mounting Plate	1
B	Contersunk head screw ISO 10642 - M6 x 16 mm - black	2
C	Hexagon nut DIN 985 - M6 - galvanized	2
D	Contersunk head screw ISO 10642 - M8 x 20 mm - black	2
E	Hexagon nut DIN 985 - M8 - galvanized	2
F	Spacer Ø18 mm x Ø8,4 mm x 12 mm - Polyamid - black	4
G	Hexagon socket button head screws ISO 7380 M8 x 35 mm - black	4
H	Spacer Ø18 mm x Ø8,4 mm x 4 mm - Polyamid - black	4
I	Washer DIN 125 - Ø17 mm x 8,4 mm x 1,6 mm - black	4

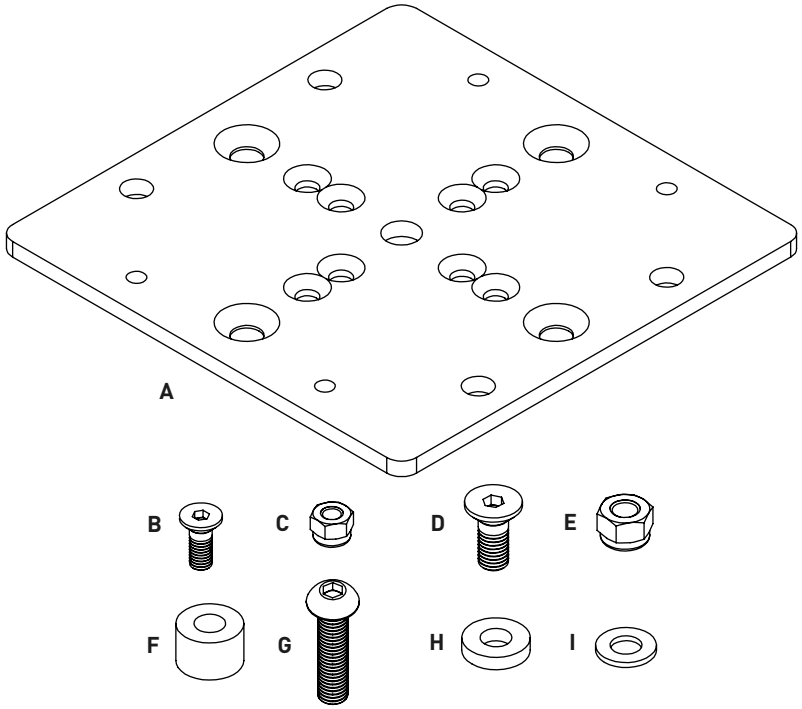

ASSEMBLY INSTRUCTIONS

① **First attach the ADAM Audio A Series Mounting plate to the third-party stand or bracket, referring to the operating manual of the stand or backet and the drawings below.**

② **With the ADAM Audio A Series Mounting plate securely attached to the third-party stand or bracket, the speaker can be connected using the supplied screws only.**

→ All screws shown in the drawings should be used. Only use the supplied screws.
→ Tighten M6 bolts with a torque of 10 Nm.
→ Tighten M8 bolts with a torque of 10 Nm.
→ It is only possible to mount the loudspeaker in one orientation using the threaded inserts found on the base of A Series products. This is the recommended orientation for the product.

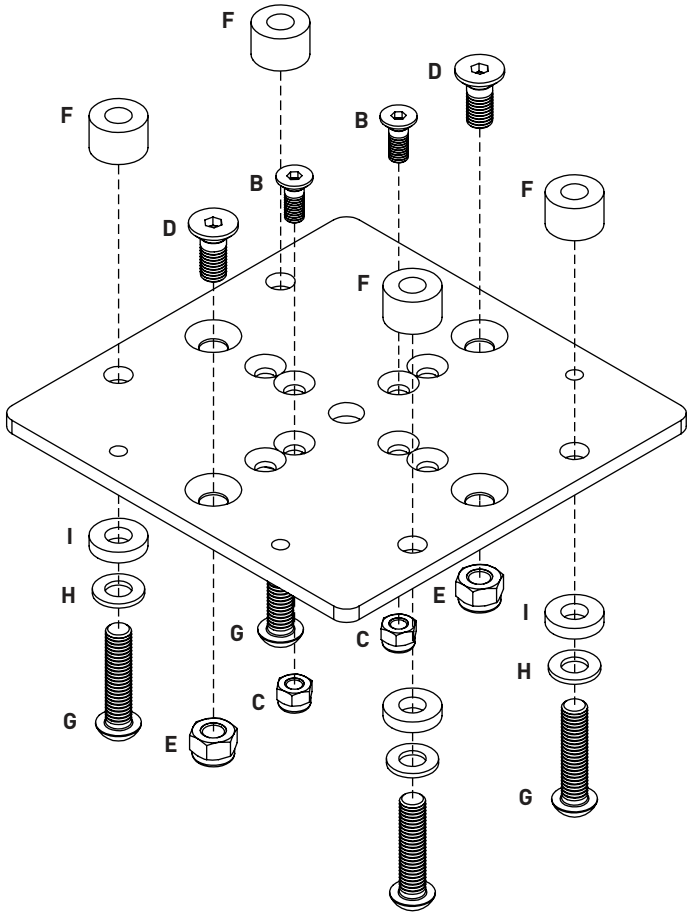

①

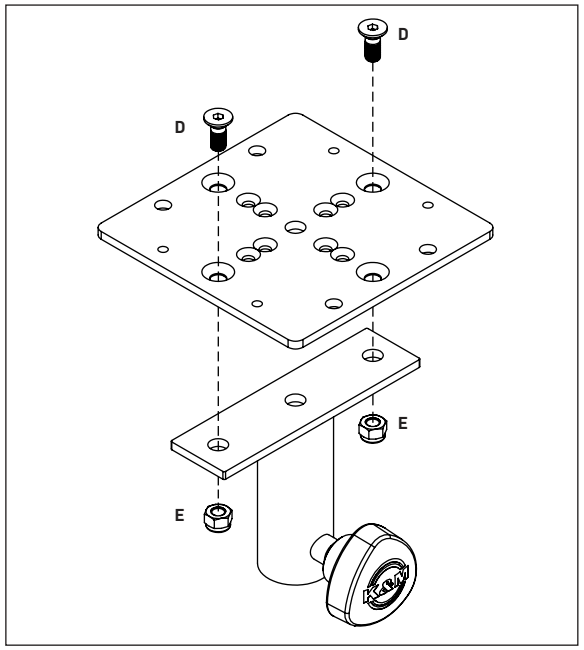

②

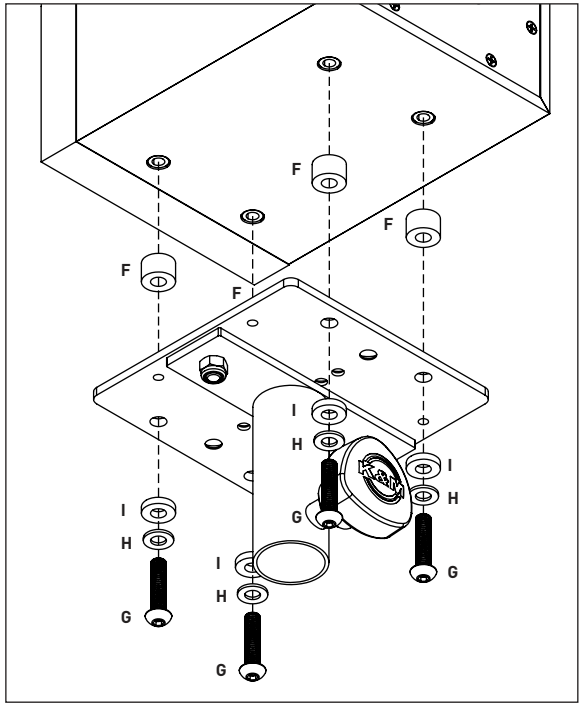

ⓘ

Refer to page **26** for **compatibility examples** using various third-party stands or brackets.

WICHTIGE HINWEISE ZUR SICHERHEIT UND MONTAGE

- → Lese und befolge vor der Installation die in diesem Dokument enthaltenen Sicherheits- und Montageanweisungen.
- → Aufgrund von Arbeiten in Höhen, dem Gewicht der Lautsprecher, der notwendigen fachlichen Ausbildung und Erfahrungen sowie Kenntnissen der einschlägigen Bestimmungen, Vorschriften und Normen, die für die Montage von Lautsprechern erforderlich sind, muss Montagezubehör von Fachleuten montiert werden. Sie müssen die Aufgabe beurteilen können, potenzielle Gefahren erkennen und sicherstellen, dass ggf. geeignete Sicherheitsmaßnahmen ergriffen werden. Die folgenden Sicherheits- und Montagehinweise richten sich an diese Fachkraft.
- → Für die Montage eines Lautsprechers sind mind. zwei Personen erforderlich. Bei Bedarf sollte der Lautsprecher von der zweiten Fachkraft gehalten werden können. Unter Umständen kann zusätzliches Gerät zum Tragen des Lautsprechers erforderlich sein.
- → Beachte und befolge bei der Montage alle relevanten lokalen, nationalen und internationalen Vorschriften und Normen.
- → Lese und befolge auch die Montageanweisungen in der Bedienungsanleitung des zu montierenden Lautsprechers und eventuellem Montagezubehör von Drittanbietern.
- → Bewahre diese Anleitung auf. Wenn das Montagezubehör an Dritte weitergegeben wird, muss diese Anleitung immer enthalten sein.
- → Dieses Montagezubehör darf nicht an einem Ort verwendet werden, der äußeren Erschütterungen ausgesetzt ist.
- → Dieses Montagezubehör darf nur oberhalb oder unterhalb des Lautsprechergehäuses befestigt werden, also nicht seitlich, davor oder dahinter.
- → Diese Montageplatte sollte nur in Kombination mit den spezifizierten Lautsprechermodellen verwendet werden und es sollten keine zusätzlichen Objekte von dieser Montageplatte getragen werden.
- → Verwende nur Kombinationen von ADAM Audio-Montagezubehör, Halterungen/Stativen von Drittanbietern und Lautsprechern, wie sie in der „Montagezubehörmatrix" aufgeführt sind (einsehbar auf www.adam-audio.de). Halterungen anderer Hersteller mögen ebenfalls funktionieren, was ADAM Audio aber nicht garantieren kann. Die Qualität und Kompatibilität des Montagezubehörs von anderen Herstellern liegt in der Verantwortung des jeweiligen Anbieters.
- → Bis die Montage vollständig abgeschlossen ist, besteht die Gefahr, dass Lautsprecher und Montagezubehör herunterfallen.
- → Achte darauf, dass die fertig montierte Montageplatte und der Lautsprecher so befestigt werden, dass der Schwerpunkt zentriert ist. Eine eventuelle Hebelwirkung sollte minimiert werden, was insbesondere bei Neigung des Lautsprechers zu berücksichtigen ist.
- → Vor allem bei der Montage eines Lautsprechers über Kopf sind Sicherheitsdrähte (oder Ähnliches) zu verwenden, um zu verhindern, dass Lautsprecher und Montagezubehör herunterfallen oder kippen können. Jegliche Sicherheitsvorrichtungen müssen für die angehängte Last ausgelegt sein, keine Beschädigungen aufweisen und den örtlichen Vorschriften und Normen entsprechen. Wenn ein Sicherheitsdraht ein Umkippen oder Herunterfallen verhindert hat, sollte er durch einen neuen ersetzt werden. ADAM Audio bietet keine Sicherheitsdrähte an.
- → Überprüfe alle drei Monate, ob alle Schrauben der Montagelösung bestehend aus Lautsprecher, Montageplatte, Stativ/Halterung noch richtig angezogen sind. Überprüfe auch, ob die Sicherheitsdrähte (oder Ähnliches) in einem „neuwertigen" Zustand sind.
- → Demontiere den Lautsprecher, wenn das Montagezubehör/der Lautsprecher beschädigt ist oder von den Sicherheits- und Montageanweisungen abgewichen wird.

Gewicht	**1,21 kg (2 lbs 11 oz)**
Abmessungen (H x B x T)	150 mm x 150 mm x 5 mm (genau) 5 7/8" x 5 7/8" x 3/16" (genähert)
Maximale Last	40 kg (88 lbs 3 oz)

LIEFERUMFANG

Kennung	Beschreibung	Menge
A	150 mm x 150 mm x 5 mm A-Serie Montageplatte	1
B	Senkkopfschraube ISO 10642 - M6 x 16 mm - schwarz	2
C	Sechskantmutter DIN 985 - M6 - verzinkt	2
D	Senkkopfschraube ISO 10642 - M8 x 20 mm - schwarz	2
E	Sechskantmutter DIN 985 - M8 - verzinkt	2
F	Distanzstück Ø18 mm x Ø8,4 mm x 12 mm - Polyamid - schwarz	4
G	Linsenkopfschraube mit Innensechskant ISO 7380 M8 x 35 mm - schwarz	4
H	Distanzstück Ø18 mm x Ø8,4 mm x 4 mm - Polyamid - schwarz	4
I	Unterlegscheibe DIN 125 - Ø17 mm x Ø8,4 mm x 1,6 mm - schwarz	4

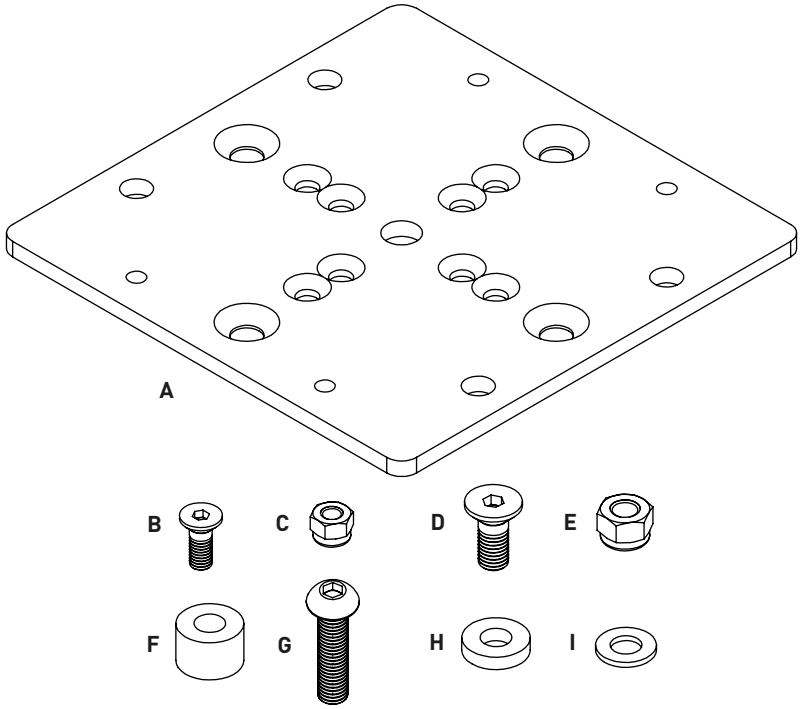

MONTAGEANLEITUNG

① **Bringe zuerst die ADAM Audio A-Serie Montageplatte an dem Stativ oder der Halterung des Drittanbieters an. Berücksichtige auch die Bedienungsanleitung des Stativs oder der Halterung, sowie die Zeichnungen unten.**

② **Erst wenn die ADAM Audio A-Serie Montageplatte sicher am Stativ oder der Halterung des Drittanbieters befestigt ist, kann der Lautsprecher montiert werden. Dafür sind nur die mitgelieferten Schrauben zu verwenden.**

→ Alle in den Zeichnungen gezeigten Schrauben sollten verwendet werden. Verwende ausschließlich die im Lieferumfang enthaltenen Schrauben.
→ M6-Schrauben mit einem Drehmoment von 10 Nm anziehen.
→ M8-Schrauben mit einem Drehmoment von 10 Nm anziehen.
→ Die Montage der A-Serie Lautsprecher ist nur in einer Ausrichtung möglich und wird durch die Gewindeeinsätze auf der Produktunterseite festgelegt. Diese entspricht auch der empfohlenen Ausrichtung des Lautsprechers.

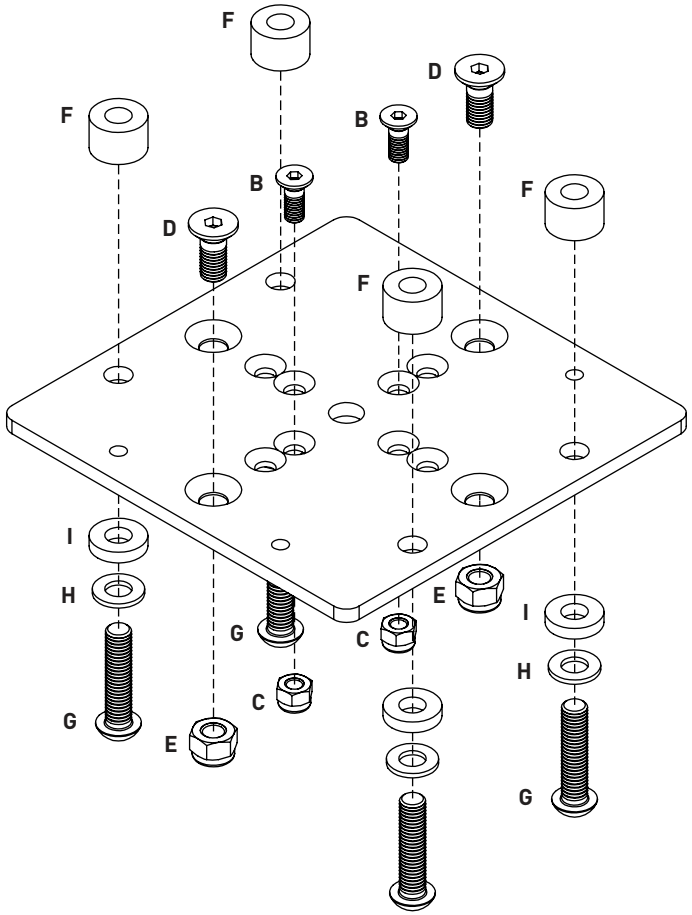

①

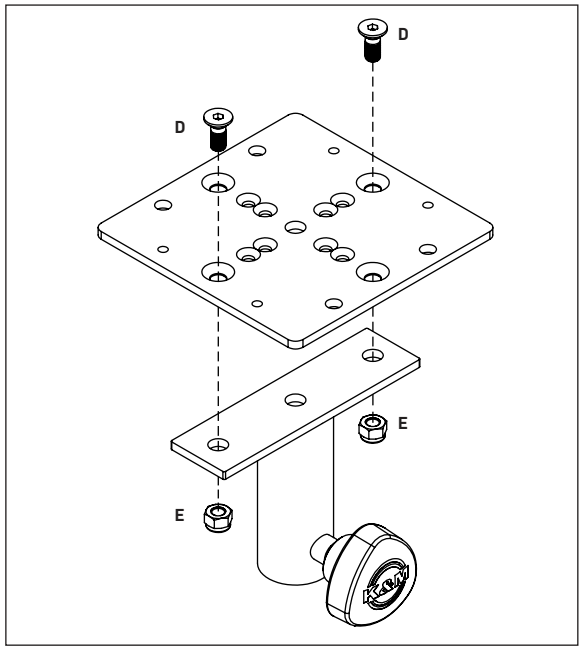

②

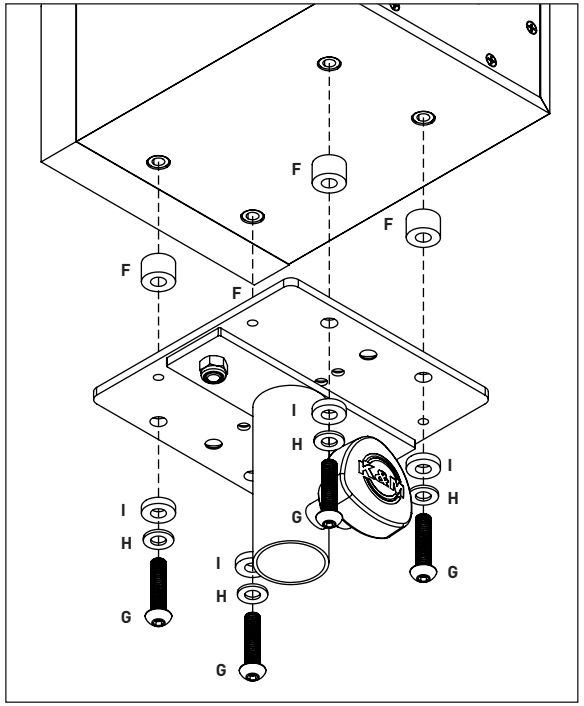

ⓘ

Siehe Seite **26** für **Kompatibilitätsbeispiele** unter Verwendung verschiedener Stative oder Halterungen von Drittanbietern.

CONSIGNES DE SÉCURITÉ ET DE MONTAGE

- Veuillez lire et respecter les consignes de sécurité et de montage contenues dans le présent document avant de procéder à l'installation.
- En raison de l'éventuelle nécessité de travailler en hauteur, du poids des enceintes, de la formation technique, du savoir-faire et de l'expérience, mais aussi de la connaissance des dispositions, réglementations et standards en vigueur requise pour fixer des enceintes, les supports de fixation doivent être installés par des spécialistes capables d'évaluer le travail nécessaire, détecter tout risque potentiel et garantir que les mesures de sécurité adéquates sont prises. Les consignes de sécurité et de montage suivantes sont destinées à ce ou cette spécialiste.
- Deux personnes au minimum sont nécessaires pour fixer une enceinte. Le cas échéant, l'enceinte devra être tenue par le ou la second(e) spécialiste. Dans certains cas, un second dispositif de support de l'enceinte peut être requis.
- Lors du montage, veuillez respecter tous les standards et réglementations locaux, nationaux et internationaux pertinents.
- Veuillez également lire et suivre les consignes d'installation contenues dans le mode d'emploi de l'enceinte à installer et dans celui du matériel de fixation tiers.
- Conservez ces consignes et joignez-les au matériel de fixation lors du transfert à un tiers.
- N'installez pas ce matériel de fixation là où il sera exposé à des vibrations générées par des éléments exogènes.
- Ce dispositif de fixation doit uniquement être installé au-dessus ou en dessous du baffle de l'enceinte, mais en aucun cas sur les côtés, à l'avant ou à l'arrière.
- Cette plaque de fixation doit uniquement être utilisée avec des modèles d'enceintes spécifiques, et aucun objet supplémentaire ne doit être posé sur cette plaque de fixation.
- Associez uniquement les dispositifs de fixation d'ADAM Audio, les supports tiers ou les enceintes comme indiqué dans la « Matrice de fixation » disponible sur www.adam-audio.com. Les supports de fixation d'autres fabricants peuvent également fonctionner mais nous ne pouvons pas le garantir. La qualité et la compatibilité du matériel tiers relèvent de la responsabilité du fournisseur.
- Il existe un risque de chute de l'enceinte et du dispositif de fixation tant que ce dernier n'est pas correctement fixé.
- Vérifiez que l'adaptateur et l'enceinte soient assemblés de façon à ce que le centre de gravité soit centré. Toute force présente doit être minimisée, une mesure indispensable lorsque l'enceinte est inclinée.
- À plus forte raison lorsque l'enceinte est installée en hauteur, utilisez des câbles de sécurité (ou un équivalent) afin d'éviter que l'enceinte et le dispositif de fixation ne tombent ou ne basculent. Les dispositifs de sécurité utilisés doivent être spécifiquement prévus pour la charge accrochée, ne doivent pas être endommagés et doivent être conformes aux réglementations et standards locaux. Si un câble de sécurité a servi à empêcher une chute ou un basculement, il doit être remplacé. ADAM Audio ne fournit pas de câbles de sécurité.
- Vérifiez tous les trois mois que toutes les vis sont toujours correctement vissées sur l'ensemble de l'assemblage enceinte / plaque de fixation / support. Vérifiez également que les câbles de sécurité (ou un équivalent) sont toujours « comme neufs ».
- Démontez l'enceinte si vous constatez que le dispositif de fixation/enceinte est endommagé ou que les consignes de sécurité et de montage ne sont plus respectées.

Poids	**1.21 kg (2 lbs 11 oz)**
Dimensions (hauteur x largeur x profondeur)	150 mm x 150 mm x 5 mm (exactement) 5 7/8" x 5 7/8" x 3/16" (environ)
Charge maximum	40 kg (88 lbs 3 oz)

ÉLÉMENTS INCLUS

Référence	Description	Quantité
A	Plaque de fixation universelle de 150 mm x 150 mm x 5 mm	1
B	Vis à tête fraisée ISO 10642 - M6 x 16 mm - noire	2
C	Écrou à six pans DIN 985 - M6 - galvanisé	2
D	Vis à tête fraisée ISO 10642 - M8 x 20 mm - noire	2
E	Écrou à six pans DIN 985 - M8 - galvanisé	2
F	Entretoise de Ø18 mm x Ø8,4 mm x 12 mm - polyamide - noire	4
G	Vis à tête bombée avec six pans creux ISO 7380 M8 x 35 mm - noire	4
H	Entretoise de Ø18 mm x Ø8,4 mm x 4 mm - polyamide - noire	4
I	Rondelle DIN 125 - Ø17 mm x 8,4 mm x 1,6 mm - noire	4

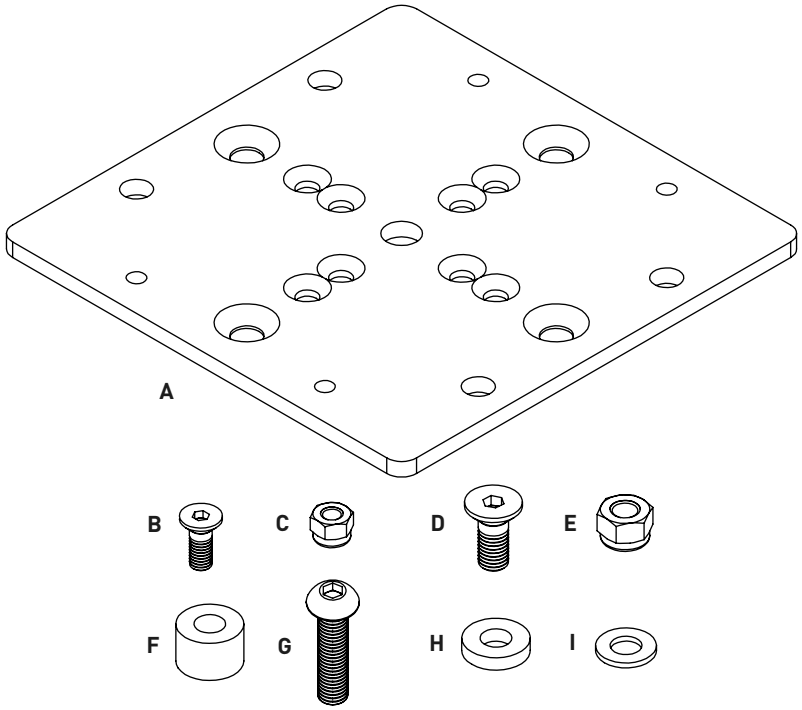

INSTRUCTIONS D'ASSEMBLAGE

① **Veuillez tout d'abord fixer la plaque de fixation d'ADAM Audio Série A au support tiers, en vous référant au mode d'emploi du support et aux schémas ci-dessous.**

② **Lorsque la plaque de fixation d'ADAM Audio Série A est solidement fixée au support tiers, l'enceinte peut être installée en utilisant uniquement les vis fournies.**

→ Vous devez utiliser toutes les vis indiquées sur les schémas. Utilisez uniquement les vis fournies.
→ Vissez les écrous M6 à l'aide d'une clé dynamométrique de 10 Nm.
→ Vissez les écrous M8 à l'aide d'une clé dynamométrique de 10 Nm.
→ Il n'est possible de fixer l'enceinte que dans un seul sens, en utilisant les douilles filetées présentes sur la base des produits de série A. Cette orientation est celle qui est recommandée pour ce produit.

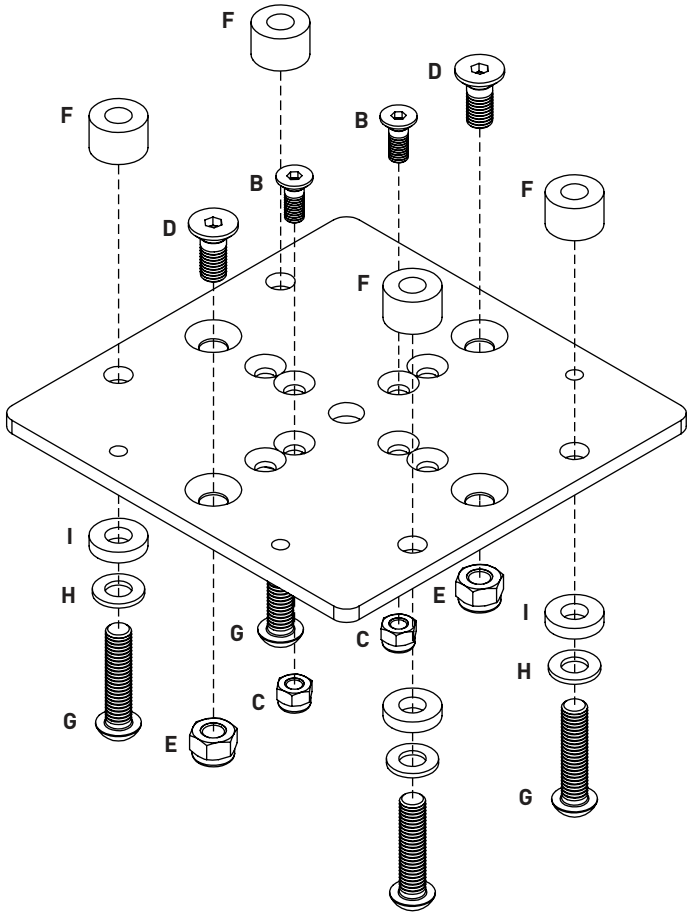

①

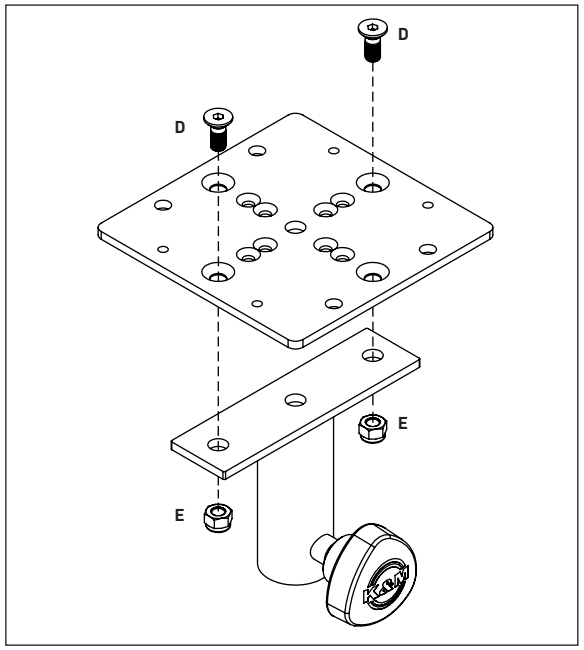

②

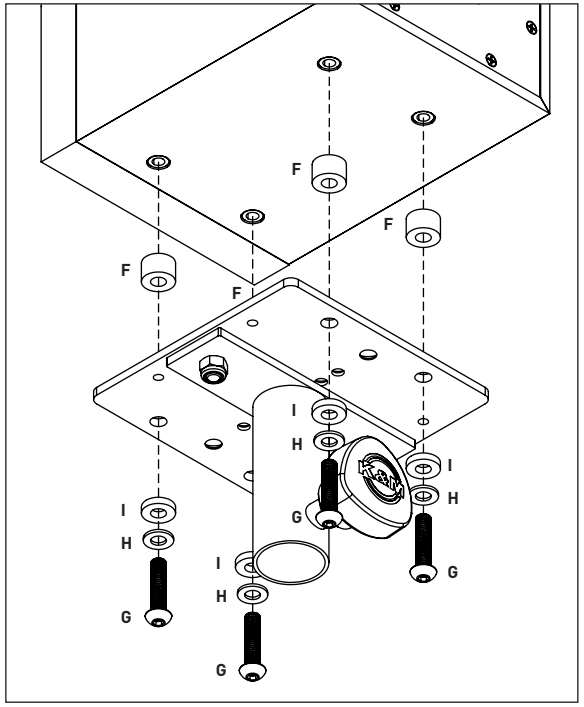

ⓘ

Consultez la page **26** pour obtenir **des exemples de supports** tiers compatibles

INSTRUCCIONES IMPORTANTES DE SEGURIDAD Y MONTAJE

- Antes de la instalación, lee y sigue las instrucciones de seguridad y montaje que se indican aquí.
- Debido a las particularidades de los trabajos en altura, el peso de los altavoces, la formación técnica, los conocimientos y la experiencia, además de la adecuación a las disposiciones, normativas y estándares requeridos para el montaje de altavoces, los soportes de montaje los deberán instalar especialistas con capacitación para valorar la operación, reconocer posibles riesgos y garantizar que se tomen las medidas de seguridad adecuadas. Las siguientes instrucciones de seguridad y montaje van dirigidas a esta persona expecialista.
- Se necesitan al menos dos personas para montar cualquier altavoz. Cuando se requiera, el segundo especialista deberá sostener el altavoz. En ciertas circunstancias puede ser necesario emplear otro método para sostener el altavoz.
- Al llevar a cabo el montaje, se deben cumplir todas las normativas y estándares locales, nacionales e internacionales.
- También se deben leer y seguir las instrucciones de instalación incluidas en el manual de funcionamiento del altavoz montado y de cualquier accesorio de montaje de otro fabricante.
- Guarda estas instrucciones y recuerda incluirlas al entregar este accesorio de montaje a otras personas.
- No instales este accesorio de montaje en lugares en los que vaya a estar expuesto a vibraciones generadas externamente.
- Este accesorio de montaje solo se debe fijar por encima o por debajo de la caja del altavoz; es decir: no se debe fijar a los lados, ni a la parte delantera o trasera.
- Esta placa de montaje solo se debe usar con los modelos de altavoz especificados. La placa no debe soportar el peso de ningún otro objeto adicional.
- Combina únicamente los accesorios de montaje ADAM Audio, abrazaderas o soportes, y altavoces que se muestran en el "diagrama de montaje de equipos" que hay disponible en www.adam-audio.com. Es posible que también sirvan las abrazaderas de montaje de otros fabricantes, si bien no podemos garantizarlo. La calidad y compatibilidad de los accesorios de terceros son responsabilidad del fabricante en cuestión.
- Existe el peligro de que el altavoz y el accesorio de montaje se caigan mientras no se haya finalizado el montaje.
- Al instalar la placa adaptadora en el altavoz, comprueba que quede situada en el centro de gravedad. Se debe minimizar cualquier fuerza de palanca que pueda aparecer, lo que resulta especialmente importante al inclinar el altavoz.
- Al montar un altavoz colgante en altura, resulta especialmente importante usar eslingas de seguridad (u otro método equivalente) para evitar que el altavoz y el accesorio de montaje se caigan o se vuelquen. Los dispositivos de seguridad que se usen deben ser adecuados para la carga fijada, no presentar ningún daño y cumplir las normativas y estándares locales. Si alguna eslinga de seguridad ha impedido una caída o vuelco, se debe sustituir por otra nueva. ADAM Audio no vende eslingas de seguridad.
- Comprueba cada tres meses que todos los tornillos siguen bien apretados en el altavoz, la placa de montaje y el soporte o abrazadera. Comprueba también que las eslingas de seguridad (o accesorios equivalentes) estén en perfectas condiciones.
- Desmonta el altavoz si éste o los accesorios de montaje han sufrido algún daño o si ya no cumplen las instrucciones de seguridad y montaje.

Peso	**1,21 kg (2 lbs 11 oz)**
Dimensiones (alto × ancho × profundidad)	150 mm × 150 mm × 5 mm (preciso) 5 7/8 × 5 7/8 × 3/16 pulgadas (aproximado)
Carga máxima	40 kg (88 lbs 3 oz)

CONTENIDO DE LA CAJA

Referencia	Descripción	Cantidad
A	Placa universal de montaje de 150 mm × 150 mm × 5 mm	1
B	Tornillo de cabeza avellanada ISO 10642 - M6 x 16 mm - negro	2
C	Tuerca hexagonal DIN 985 - M6 - galvanizada	2
D	Tornillo cabeza avellanada ISO 10642 - M8 x 20 mm - negro	2
E	Tuerca hexagonal DIN 985 - M8 - galvanizada	2
F	Distanciador Ø18 mm × Ø8,4 mm × 12 mm - Poliamida - negro	4
G	Tornillos de cabeza semiesférica con hexágono interior ISO 7380 M8 x 35 mm - negro	4
H	Distanciador Ø18 mm × Ø8,4 mm × 4 mm - Poliamida - negro	4
I	Arandela DIN 125 - Ø17 mm × 8,4 mm × 1,6 mm - negra	4

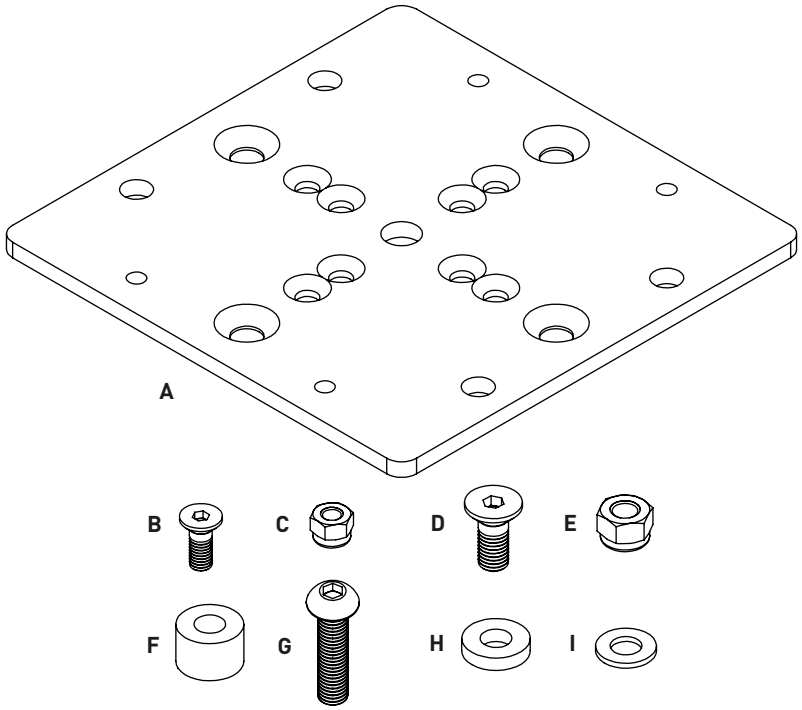

INSTRUCCIONES DE MONTAJE

① **Primero, fija la placa de montaje ADAM Audio Serie A al soporte o abrazadera de otro fabricante, siguiendo en todo momento el manual de uso del soporte o abrazadera y las siguientes ilustraciones.**

② **Una vez que la placa de montaje ADAM Audio Serie A se haya fijado de forma segura al soporte o abrazadera del otro fabricante, se podrá fijar el altavoz usando únicamente los tornillos que vienen con la placa.**

→ Se deben usar todos los tornillos indicados en las ilustraciones. Usa únicamente los tornillos que vienen con la placa.
→ Aprieta los tornillos M6 con un par de torsión de 10 Nm.
→ Aprieta los tornillos M8 con un par de torsión de 10 Nm.
→ Solo es posible montar el altavoz en una orientación usando los insertos roscados que hay en la base de los productos Serie A. Esta es la orientación recomendada para el producto.

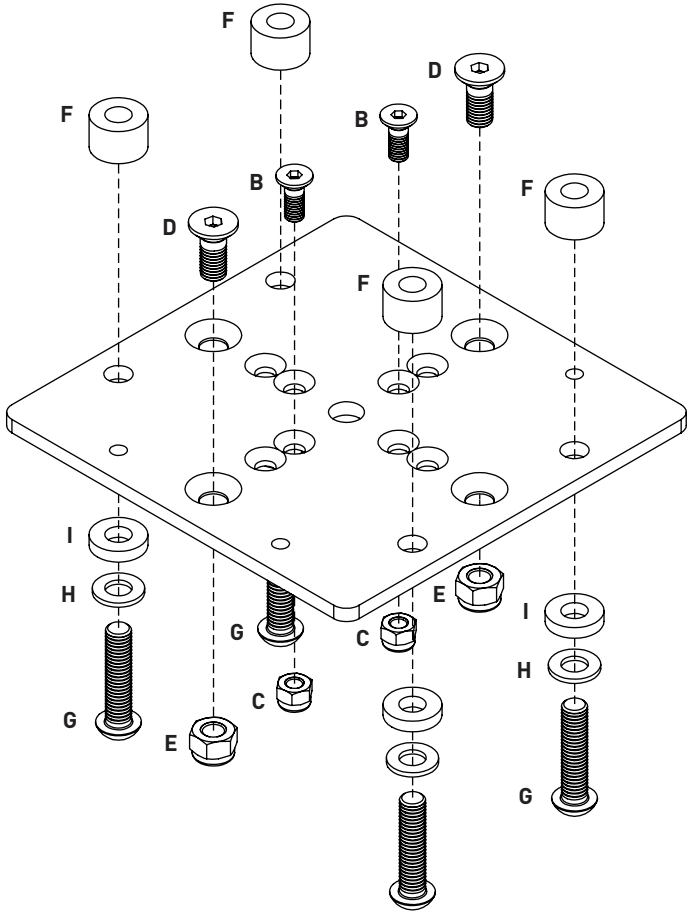

①

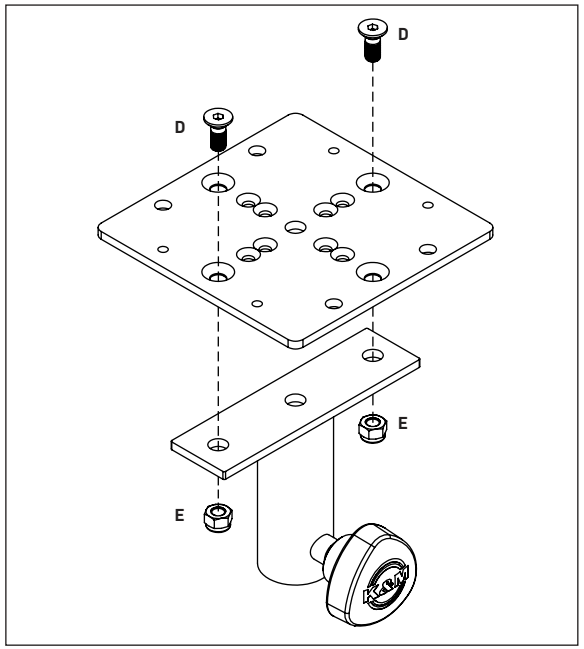

②

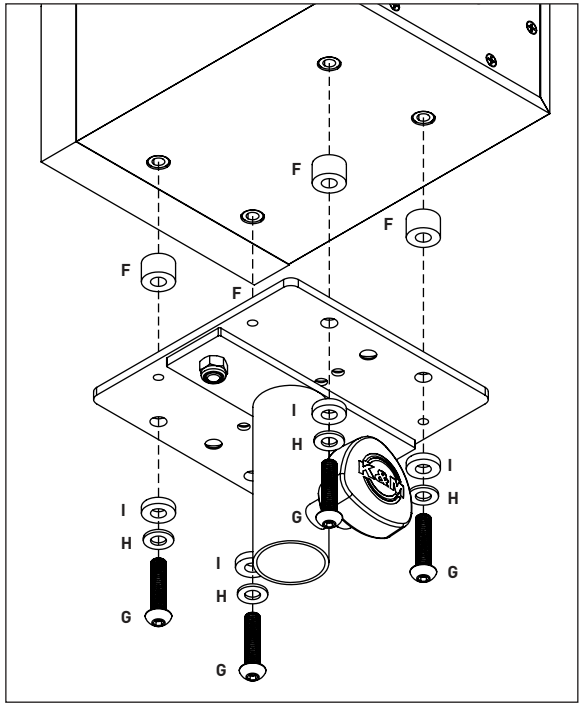

ⓘ

Consulta la página **26** para ver **ejemplos de compatibilidad** al usar varios soportes o abrazaderas de otros fabricantes.

重要安全和安装说明

- 在安装之前，请阅读并遵守此安全和安装说明。
- 由于此作业非平面，再加上扬声器的重量、技术培训背景、专业知识和经验等因素，以及对安装扬声器所需相关规定、法规和标准必须拥有的了解，安装必须由能够评估任务、识别潜在危险并确保采取适当安全措施的专家来安装。以下安全和安装说明是针对符合规定的专家所撰写的。
- 任何扬声器的安装都需至少两人操作。必要时，扬声器应由第二位安装人员支撑。在某些情况下，可能需要用额外的方法来支撑扬声器。
- 安装时，请留意并遵守任何地方、国家和国际相关的法规及标准。
- 另请阅读并遵循已安装扬声器和任何第三方安装硬件操作手册中的安装指示。
- 请留存此指南，并在将安装硬件转让给第三方时随附。
- 请勿将此安装硬件安装在会受外部振动的地方。
- 此安装硬件只能固定在扬声器柜的上方或下方，不能固定在其侧面、前面或后面。
- 此安装板只用于指定的扬声器型号，不应支撑其他物体。
- 只能组合 www.adam-audio.com 上 “Hardware Mounting Matrix” 所示的 ADAM Audio 安装硬件、第三方支架或扬声器。其他制造商的安装架也许也能一起使用，但我们无法保证。第三方硬件的质量和兼容性为相应供应商的责任。
- 在完全完成安装之前，扬声器和安装硬件均有掉落的可能。
- 确保组装好的适配器板和扬声器确实安装完毕，使重心居中。应尽量减少可能产生的重心偏移，尤其在倾斜扬声器时。
- 特别是在头顶安装扬声器时，请使用安全线（或等效电线）来防止扬声器和安装硬件掉落或倾斜。使用的安全设备必须针对附加载重适当标示，且不得有所损坏，也应符合当地法规和标准。安全线用于防止倾斜或掉落后，请记得更换新的安全线。ADAM Audio 并不提供安全线。
- 请每三个月检查完整扬声器/安装板/支架组的所有螺丝是否仍牢固拧紧。也请检查安全线（或等效电线）是否仍处于 “全新” 状态。
- 如果安装硬件/扬声器有任何损坏或偏离安全和安装说明的情况，请将扬声器拆下。

重量	**1.21 千克（2 磅 11 盎司）**
尺寸（高 X 宽 X 深）	150 毫米 x 150 毫米 x 5 毫米（准确） 5 7/8 “ x 5 7/8 “ x 3/16 “（大约值）
最大负荷	40 千克（88 磅 3 盎司）

包装内容

参照	**描述**	**数量**
A	150 毫米 x 150 毫米 x 5 毫米通用安装板	1
B	Contersunk 头螺钉 ISO 10642 - M6 x 16 毫米 - 黑色	2
C	六角螺母 DIN 985 - M6 - 镀锌	2
D	Contersunk 头螺钉 ISO 10642 - M8 x 20 毫米 - 黑色	2
E	六角螺母 DIN 985 - M8 - 镀锌	2
F	Spacer Ø18 毫米 x Ø8,4 毫米 x 12 毫米 - Polyamid - 黑色	4
G	圆头内六角螺钉 ISO 7380 M8 x 35 毫米 - 黑色	4
H	Spacer Ø18 毫米 x Ø8,4 毫米 x 4 毫米 - Polyamid - 黑色	4
I	Washer DIN 125 - Ø17 毫米 x 8,4 毫米 x 1,6 毫米 - 黑色	4

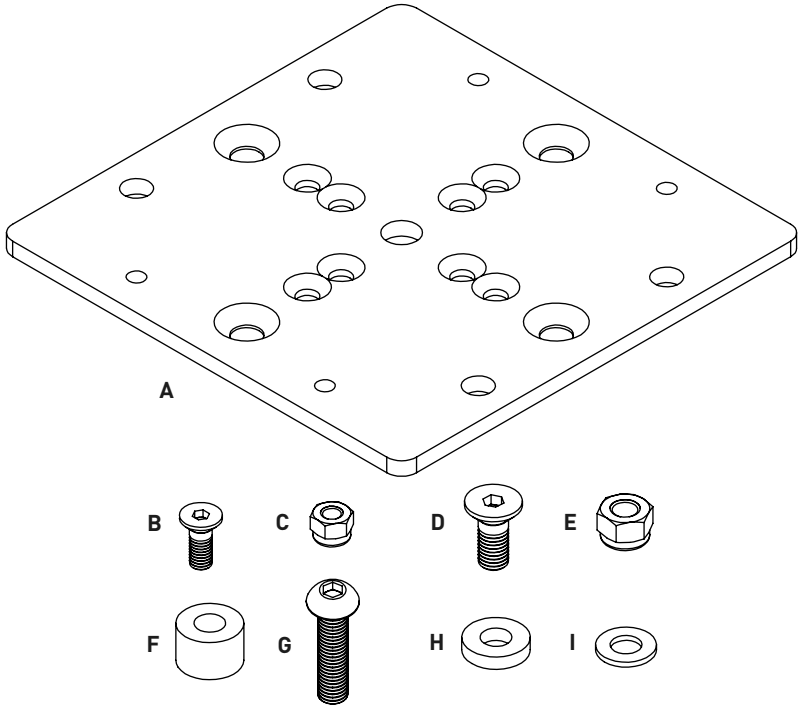

组装说明

① **首先，将 ADAM Audio A Series 安装板连接到第三方支架上，请参考该支架的操作手册以及下方图示。**

② **将 ADAM Audio A Series 安装板牢固地固定在第三方支架上后，请使用提供的螺钉（不能使用其他螺钉）连接扬声器。**

→ 图示中的所有螺丝都应使用，且请勿使用未提供的螺丝。
→ 以 10 扭矩的扭转力来拧紧 M6 螺栓。
→ 以 10 扭矩的扭转力来拧紧 M8 螺栓。
→ 只能使用 A Series 产品底座上的螺纹嵌入件将扬声器朝一个方向安装。此为建议的产品使用方向。

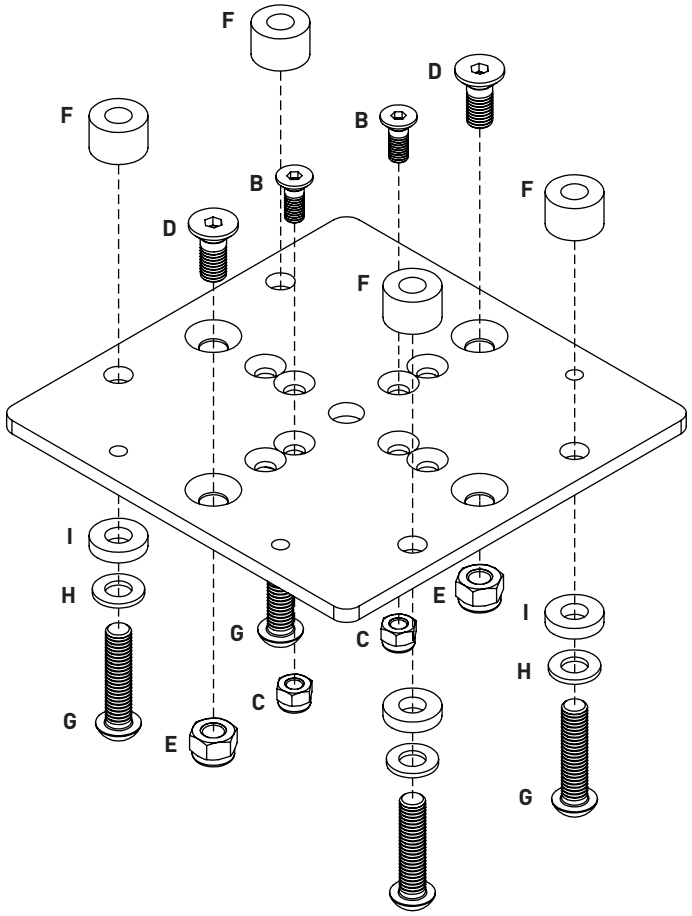

①

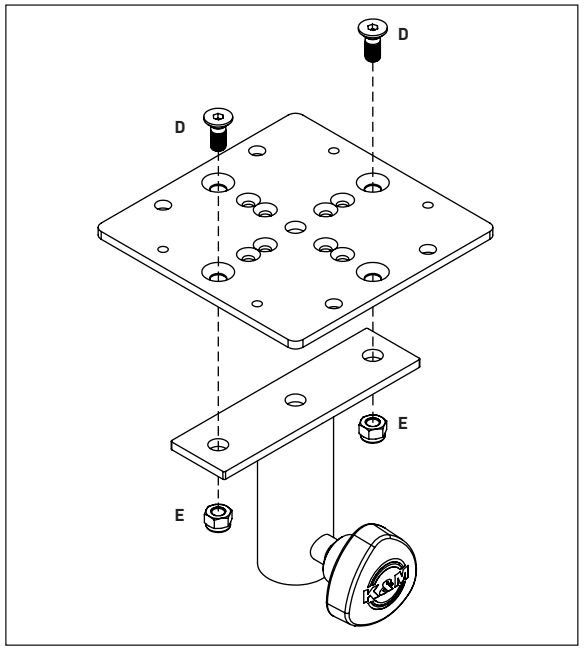

②

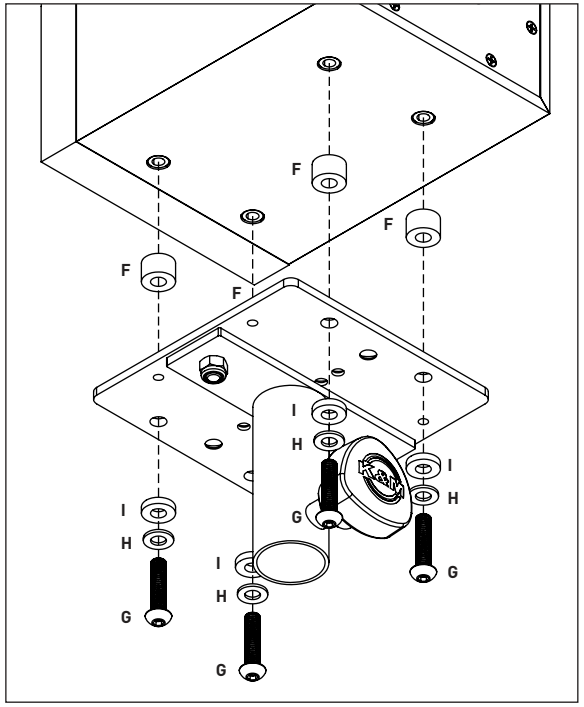

ⓘ

请参照第 **26 页**了解
兼容性范例（使用不同的第三方支架来举例）

安全性と取り付けに関する重要な注意事項

→ 設置の前に、本マニュアルに記載される安全性および取り付けに関する注意事項をよく読み、それらに従ってください。
→ 設置には高所での作業、重量のあるスピーカーの取り扱い、取り付けに必要な技術の習得、専門知識、経験、関連する規定/規制/規格に関する知識などが必要となります。そのためブラケットの取り付けは、作業に伴う潜在的な危険性を認識し、適切な安全対策を確実に取れる専門家のみが行う必要があります。以下に記載する安全性および取り付けに関する注意事項は、上記の専門家を対象としたものです。
→ すべてのスピーカーの設置は、2名以上で行ってください。必要な場合は、スピーカーを2名で支えながら取り付けてください。状況によっては、安全ケーブルなど追加の処置を講じてスピーカーを支える必要があります。
→ 取り付けの際は、地域や国および国際的な規制や規格を遵守してください。
→ また、お使いのスピーカーおよび他社製取り付け器具の取扱説明書をよく読み、記載されている取り付け方法に従ってください。
→ 本マニュアルを保管し、本製品を第三者に譲渡する際は、本マニュアルを添付してください。
→ 本製品は、外部から振動が伝わる場所には取り付けないでください。
→ 本製品は、スピーカーキャビネットの上部または下部のみに固定してください。側面や前面、背面には固定しないでください。
→ 本マウントプレートは、対応するスピーカーのみに使用できます。またスピーカーに他の物を乗せた状態での使用はおやめください。
→ ADAM Audioの取り付け金具、他社製ブラケット/スタンド、対応するスピーカーについては、www.adam-audio.com上の「Hardware Mounting Matrix」を参照し、そちらに記載されるものだけを組み合わせてご使用ください。その他のメーカー製マウントブラケットでも使用できる場合がありますが、保証はいたしかねます。他社製製品の品質や互換性は、各メーカー側の責任となります。
→ 取り付けが完了するまでは、スピーカーや取り付け金具が落下する危険性があります。
→ 組み立て済みのアダプタープレートとスピーカーを取り付ける際は、重心が中心となるように心がけてください。てこの作用による負荷を最小限に抑えるように取り付けてください。スピーカーを傾けて取り付ける場合は、特にご注意ください。
→ 特にスピーカーを頭上に設置する場合は、安全ワイヤー等を使用し、スピーカーおよび取り付け金具の落下/転倒を防止してください。使用する安全器具がスピーカーの荷重に耐えられる仕様であるか、損傷がないか、地域の規制/規格に適合しているかをご確認ください。落下/転倒を防ぎ一度負荷がかかった安全ワイヤーは、新たなワイヤーと交換してください。ADAM Audioでは安全ワイヤーの提供は行っておりません。
→ 3ヶ月に1度、スピーカー、マウントプレート、スタンド、ブラケットのすべてのネジが適切に締まっていることをご確認ください。また、安全ワイヤー等が新品同様の状態であることもご確認ください。
→ 取り付け金具やスピーカーに損傷がある場合、または安全対策や取り付け手順から逸脱している場合は、スピーカーを取り外してください。

重量	**1.21 kg(2 lbs 11 oz)**
寸法（高さ×幅×奥行き）	150 mm x 150 mm x 5 mm（実寸） 5 7/8“ x 5 7/8“ x 3/16“（概寸）
最大荷重	40 kg (88 lbs 3 oz)

パッケージ内容

部品	説明	数量
A	150 x 150 x 5 mm ユニバーサルマウントプレート	1
B	皿ネジ ISO 10642 - M6 x 16 mm- 黒	2
C	六角ナット DIN 985 - M6 - 亜鉛メッキ	2
D	皿ネジ ISO 10642 - M8 x 20 mm - 黒	2
E	六角ナット DIN 985 - M8 - 亜鉛メッキ	2
F	スペーサー Ø18 mm x Ø8,4 mm x 12 mm - ポリアミド - 黒	4
G	六角穴付ボルト ボタンヘッド ISO 7380 M8 x 35 mm- 黒	4
H	スペーサー Ø18 mm x Ø8,4 mm x 4 mm - ポリアミド - 黒	4
I	ワッシャー DIN 125 - Ø17 mm x 8,4 mm x 1,6 mm - 黒	4

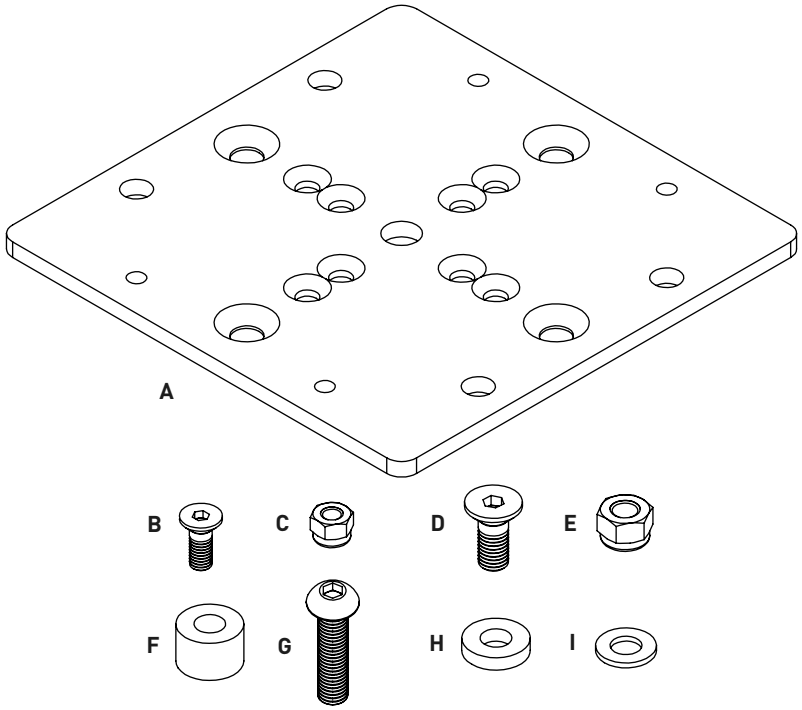

組み立て手順：

① **最初にADAM Audioマウントプレートを他社製スタンド/ブラケットに取り付けます。スタンド/ブラケットの取扱説明書および下図を参照してください。**

② **ADAM Audioマウントプレートを他社製スタンド/ブラケットにしっかりと固定した状態で、付属のネジでスピーカーにプレートを取り付けます。**

→ 下図に記載されるネジをすべて使用してください。付属のネジのみをご使用ください。
→ M6ボルトはトルク10 Nmで締め付けます。
→ M8ボルトもトルク10 Nmで締め付けます。
→ Aシリーズ製品の底面にあるネジ穴を使用してスピーカーを取り付けられる向きは、1方向のみとなっています。本製品では、この向きが推奨されています。

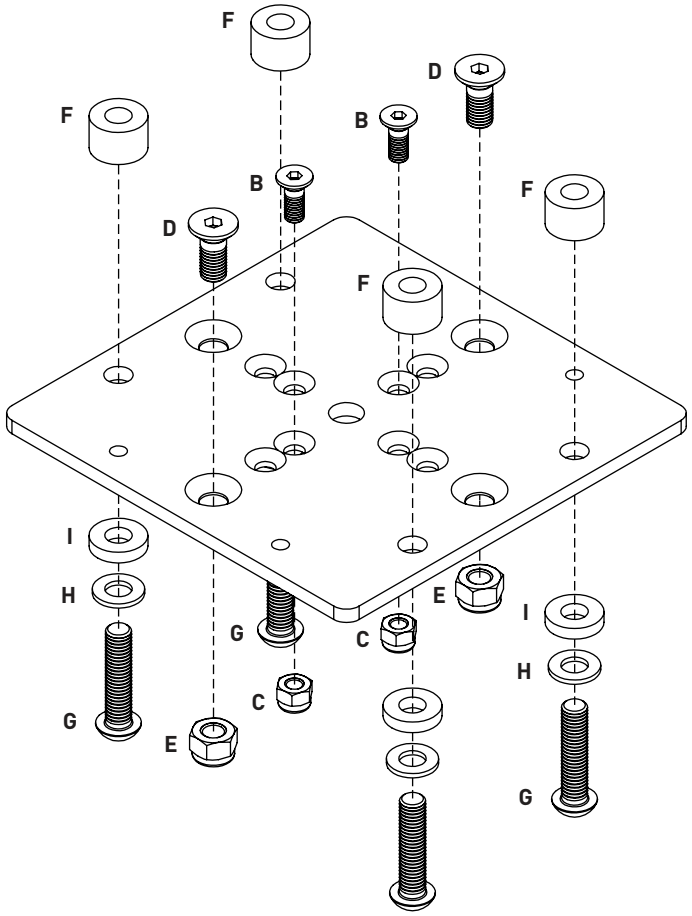

①

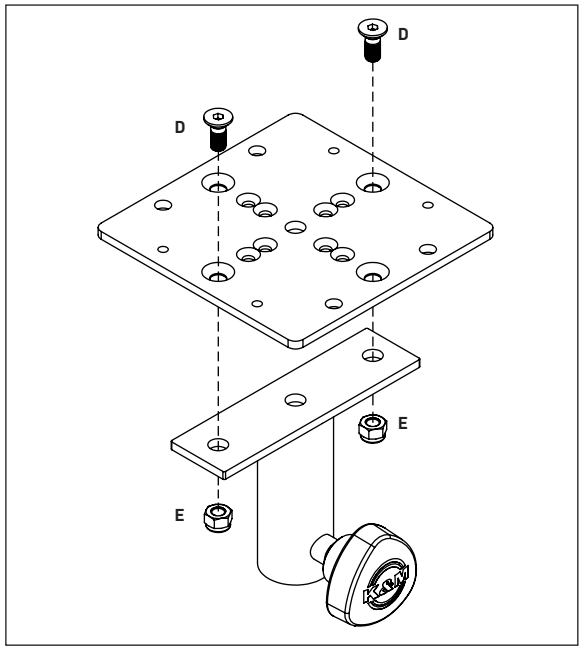

②

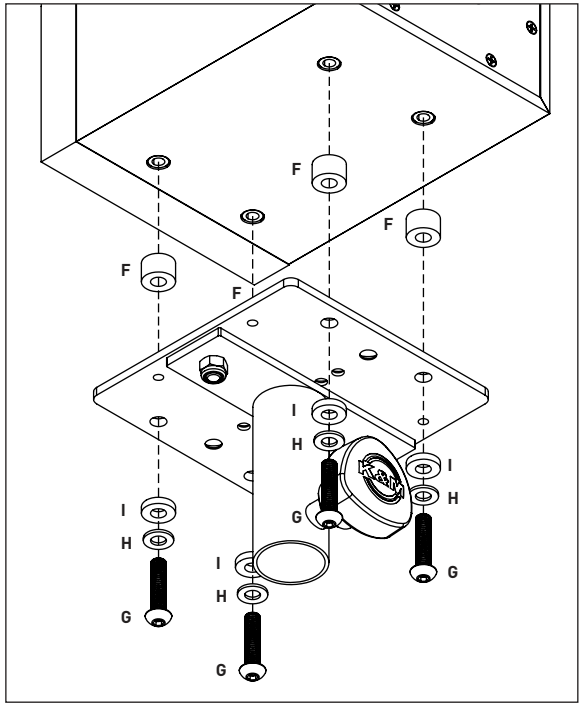

ⓘ

他社製スタンド/ブラケットとの互換性の例は、 **26** ページを**ご参照ください。**

COMPATIBILITY EXAMPLES

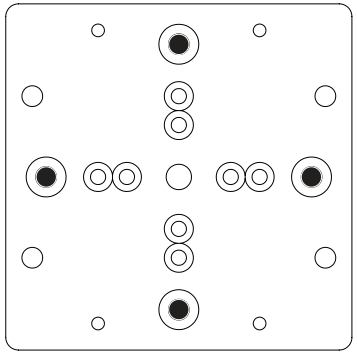

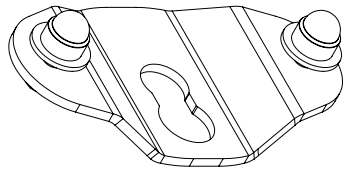

ADAM Audio Adapter Plate (31102400)

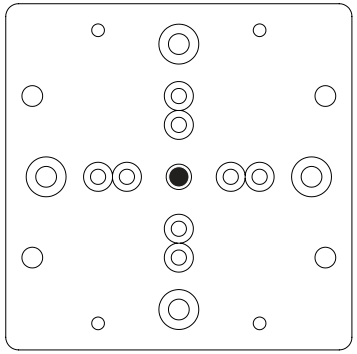

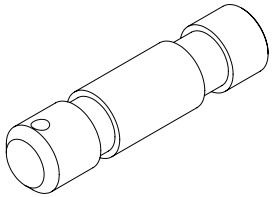

K&M 24519-000-29

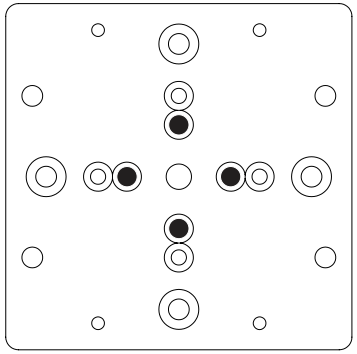

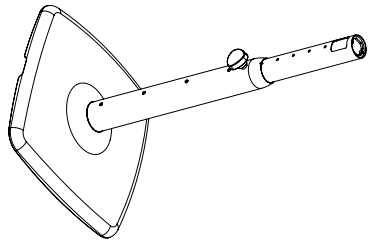

K&M 26791-000-56 & K&M 26795-018-56

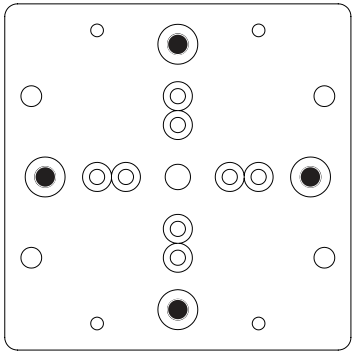

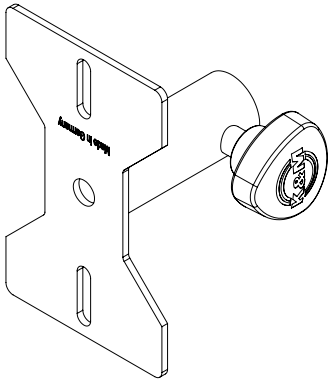

K&M 19580-000-55

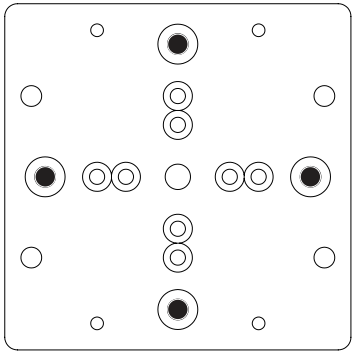

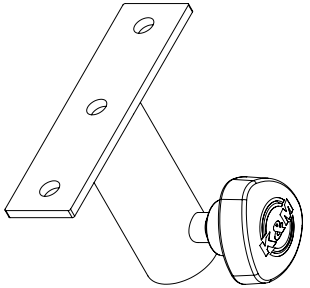

K&M 24281-000-55

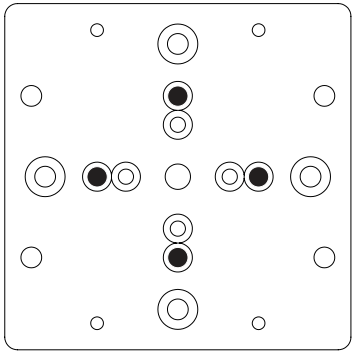

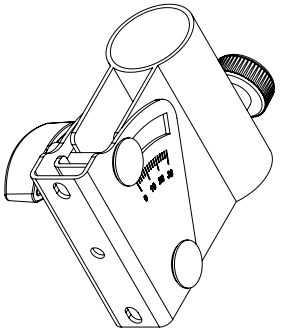

K&M 19780-018-55

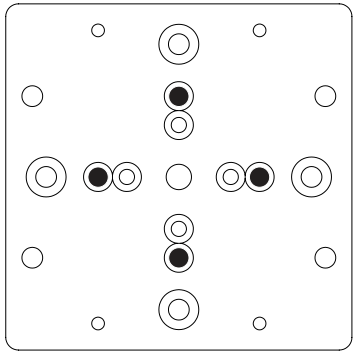

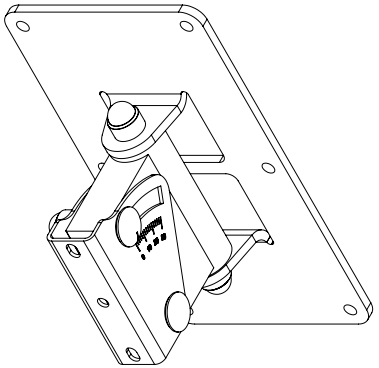

K&M 24481-000-55

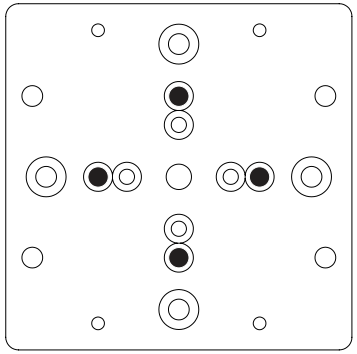

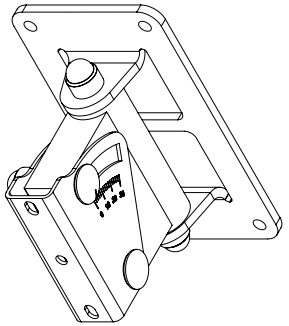

K&M 24471-000-55

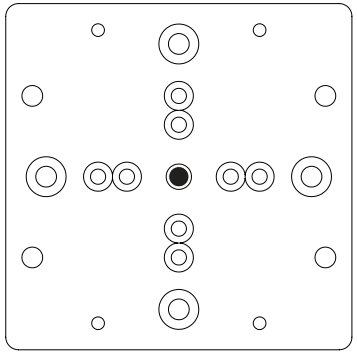

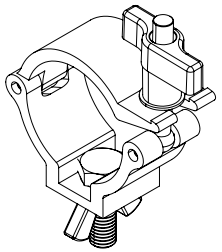

Doughty T5812201 (+ K&M 24519-000-29)

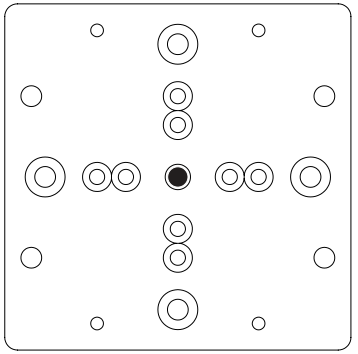

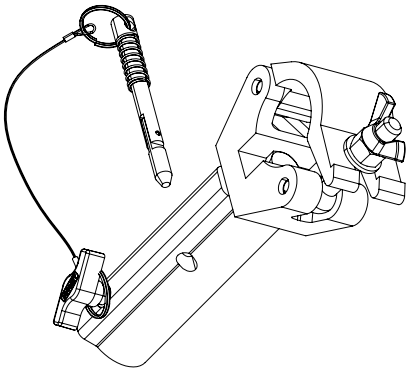

Doughty T57236 (+ K&M 24519-000-29)

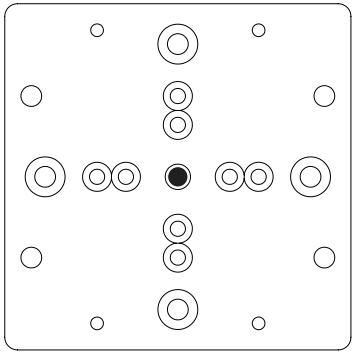

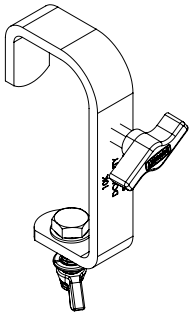

Doughty T20104

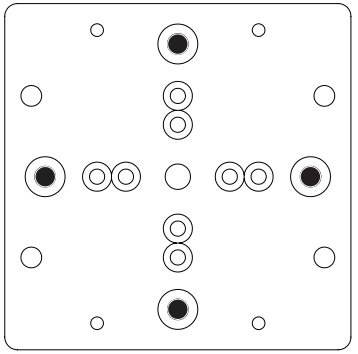

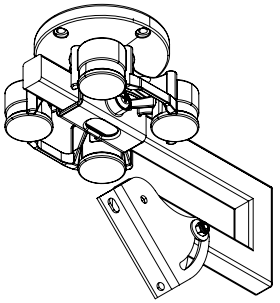

isoAcoustics V120 + C-bracket

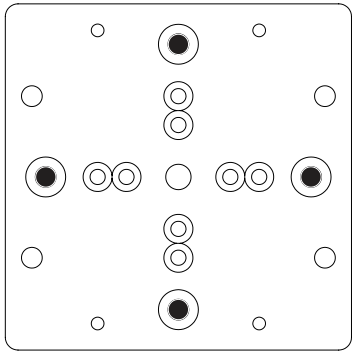

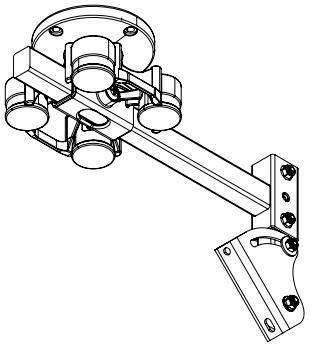

isoAcoustics V120 + L-bracket

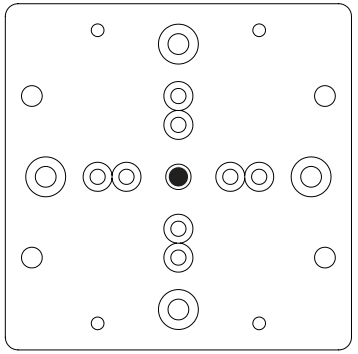

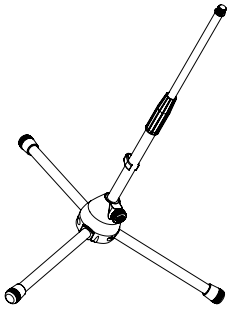

Straight microphone stand (only for A4V)

ADAM AUDIO GMBH
BERLIN, GERMANY

T +49 30-863 00 97-0
F +49 30-863 00 97-7

INFO@ADAM-AUDIO.COM
WWW.ADAM-AUDIO.COM

© ADAM Audio GmbH 2022

Even if all efforts have been made to ensure the correctness of the information contained herein, the ADAM Audio GmbH cannot be held responsible for potential errors or missing information. All specifications are subject to change without notice.

V02/23

ADAM AUDIO