beamZ Pro

BEAMZ
MADE
EAZY

V 1.1
151.044

HR20 HERA
USER MANUAL

BEAMZ
MADE
EAZY

INDEX

ENGLISH
PRODUCT OVERVIEW 4
ACCESSORIES 5
INSTALLATION DRAWING 6
CONTROLL MENU 7
DMX CHANNELS 9
VISION APP & MENU 18
PRODUCT OPERATION 21
WARNINGS 29

NEDERLANDS
PRODUCTOVERZICHT 4
ACCESSOIRES 5
INSTALLATIETEKENING 6
BEDIENINGSMENU 7
DMX-KANALEN 9
VISION APP & MENU 18
PRODUCTBEDIENING 22
WAARSCHUWINGEN 29

DEUTSCH
PRODUKTÜBERSICHT 4
ZUBEHÖR 5
INSTALLATIONSZEICHNUNG 6
STEUERMENÜ 7
DMX-KANÄLE 9
VISION APP & MENÜ 18
PRODUKTBEDIENUNG 23
WARNHINWEISE 29

ESPAÑOL
DESCRIPCIÓN GENERAL DEL PRODUCTO 4
ACCESORIOS 5
DIAGRAMA DE INSTALACIÓN 6
MENÚ DE CONTROL 7
CANALES DMX 9
VISION APP Y MENÚ 18
FUNCIONAMIENTO DEL PRODUCTO 24
ADVERTENCIAS 29

FRANÇAIS
APERÇU DU PRODUIT 4
ACCESSOIRES 5
SCHÉMA D'INSTALLATION 6
MENU DE CONTRÔLE 7
CANAUX DMX 9
VISION APP & MENU 18
UTILISATION DU PRODUIT 25
AVERTISSEMENTS 29

POLSKI
PRZEGLĄD PRODUKTU 4
AKCESORIA 5
RYSUNEK INSTALACYJNY 6
MENU STEROWANIA 7
KANAŁY DMX 9
VISION APP I MENU 18
OBSŁUGA PRODUKTU 26
OSTRZEŻENIA 29

CEŠTINA
PŘEHLED PRODUKTU 4
PŘÍSLUŠENSTVÍ 5
INSTALAČNÍ NÁKRES 6
OVLÁDACÍ MENU 7
DMX KANÁLY 9
VISION APP & MENU 18
OBSLUHA PRODUKTU 27
UPOZORNĚNÍ 29

PRODUCT OVERVIEW

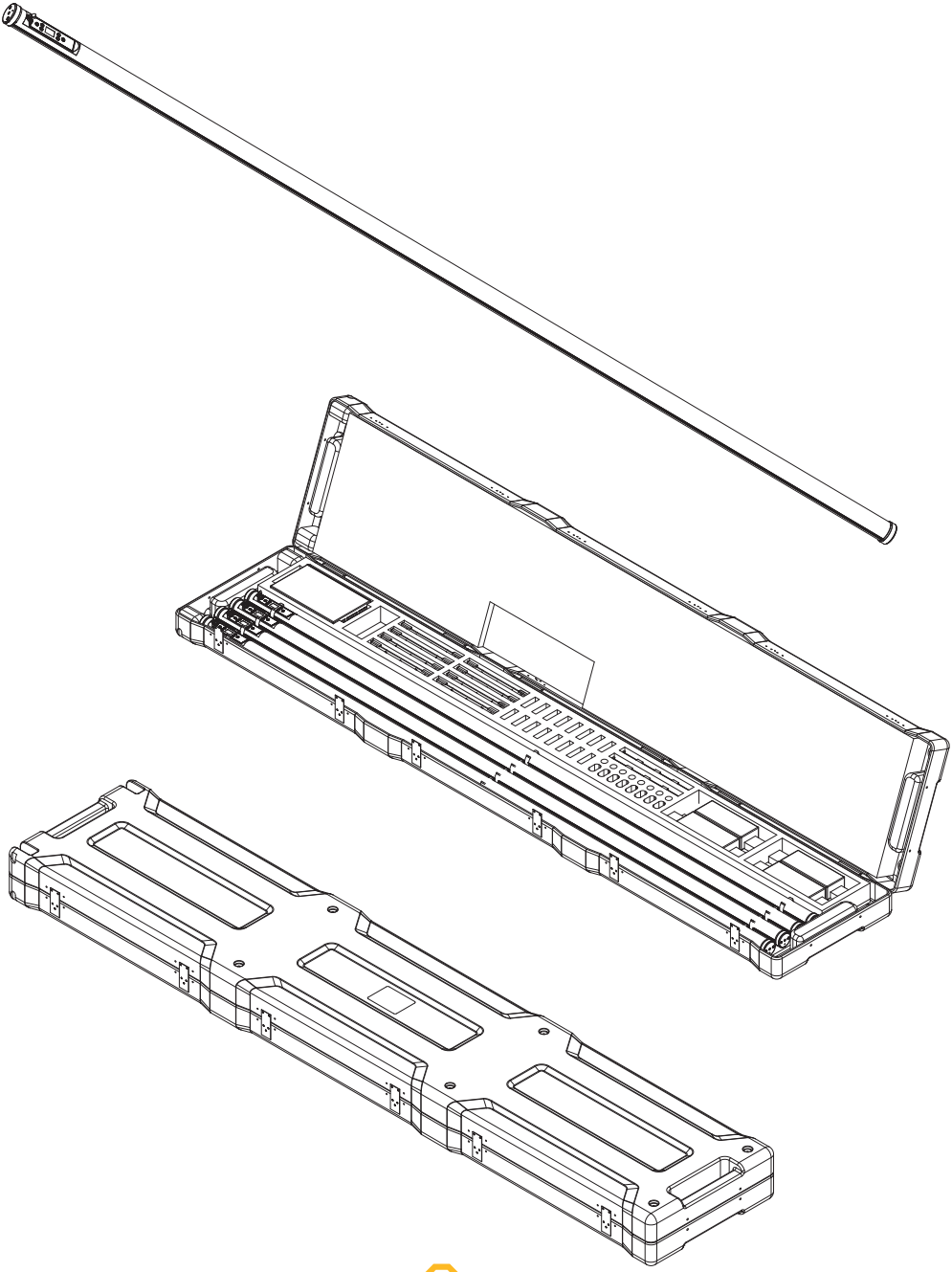

ACCESSOIRES

art.nr.: 151.052

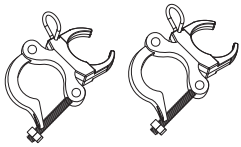

art.nr.: 151.050

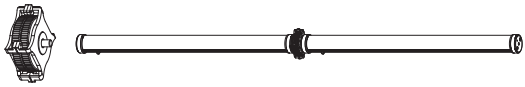

art.nr.: 151.054

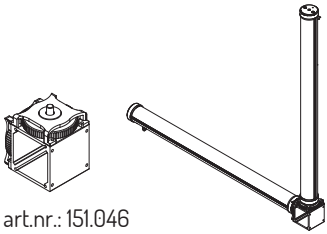

art.nr.: 151.046

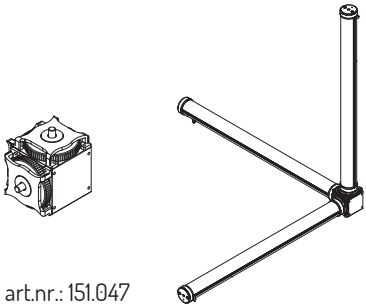

art.nr.: 151.047

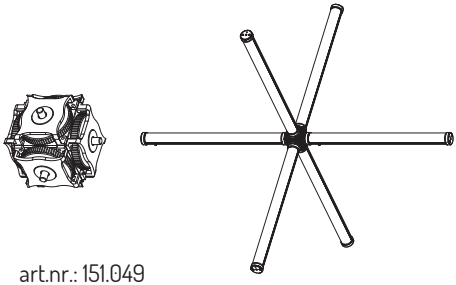

art.nr.: 151.049

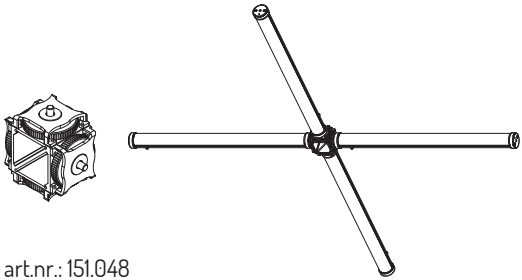

art.nr.: 151.048

INSTALLATION

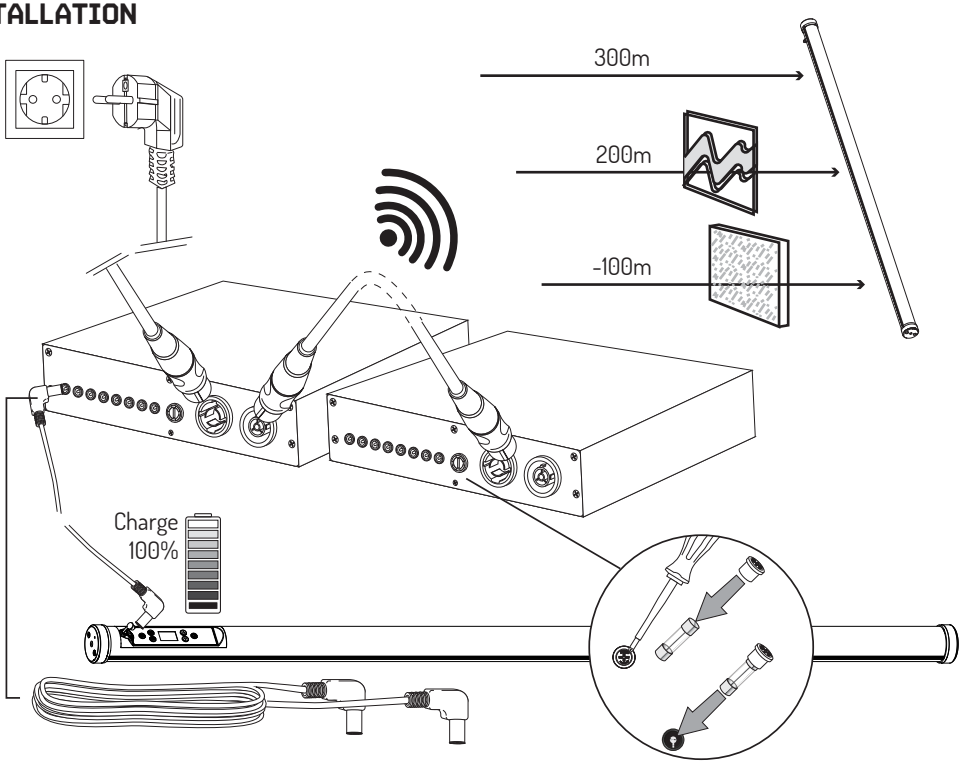

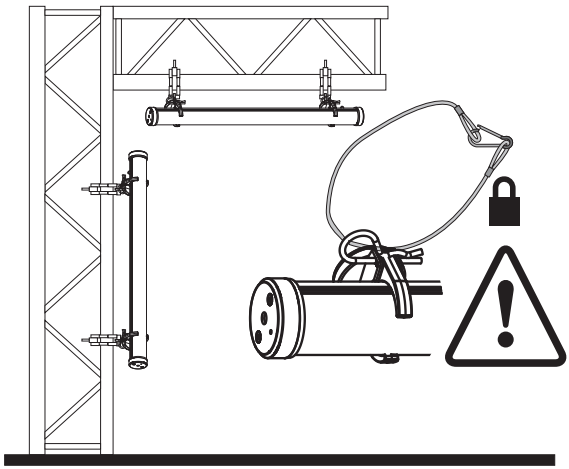

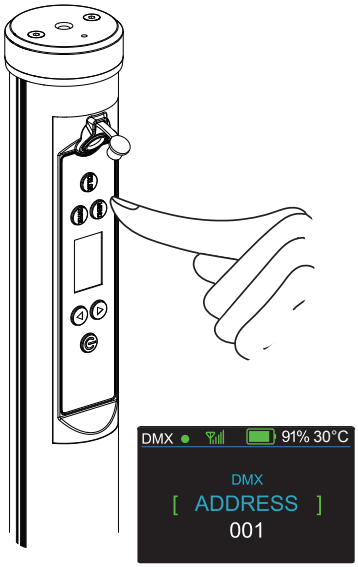

CONTROLL MENU

MENU		Parameter	Value / Option	Description
Input Select	**VISION APP**	Unlink	Confirm	Confirms the unlink action
		State	Unlinked	Fixture is not connected to any controller
		Network Name		Displays the current network name
		Signal		Displays wireless signal strength/status
		UUID		Displays the unique device identifier
	DMX Mode	DMX Address	001–512	Sets the starting DMX address
		Channel Mode	05	5-channel DMX mode
			HSV	HSV color control mode
			RGMBA	RGBMA color control mode
			10	10-channel DMX mode
			12	12-channel DMX mode
			20	20-channel DMX mode
			40	40-channel DMX mode
			80	80-channel DMX mode
			85	85-channel DMX mode
		DMX State	Hold	Holds last DMX value if signal is lost
			Black	Outputs blackout if DMX signal is lost
Dimmer Curve			Linear	Selects dimming response curve
			Square Law	
			Inverse Square Law	
			S-Curve	
Auto Mode			Auto 001–030	Automatic program selection
			Speed 001–010	Auto program speed adjustment
Manual mode		Red dimming	000–255	Manual red intensity control
		Green dimming	000–255	Manual green intensity control
		Blue dimming	000–255	Manual blue intensity control
		Mint dimming	000–255	Manual mint intensity control
		Amber dimming	000–255	Manual amber intensity control
		Strobe	000–020	Strobe speed adjustment
		Chromatic filter	Tungsten	Chromafilter set for tungsten color adjustment
			Daylight	Chromafilter set for daylight color adjustment
		CTO	1750K–20000K	Color temperature adjustment
		M/G Shift	-0.025-0.025	Tint adjustment between magenta and green
		Hue	000–255	Adjusts the overall color tone
		Saturation	000–255	Controls the intensity/vividness of the color
		Brightness	000–255	Controls the overall light output level
Wireless		Receiver	ON	Enables wireless DMX receiver
			OFF	Disables wireless DMX receiver
		Release	Release?	Unpairs wireless DMX connection
Set up		Key Lock	off / on	Locks or unlocks control keys
		Display	10s / on	Display timeout or always on
		Bat usage	Battery boost	High-output battery mode
			4H	4-hour battery runtime mode
			6H	6-hour battery runtime mode
			10H	10-hour battery runtime mode
			14H	14-hour battery runtime mode
		Max Temp	30–70°C	Maximum operating temperature limit
		Dimmer all	000–255	Master dimmer control

	White balance	Red 000–255	Red balance adjustment
		Green 000–255	Green balance adjustment
		Blue 000–255	Blue balance adjustment
Information	Hardware ver		Displays hardware version
	Software ver		Displays software version
	Current time	00000H–01m	Shows current operating time
	Total time	00000H–01m	Shows total operating time
	RDM:UID	010e:ffffffff	Displays RDM UID
	Serial number	xxxxxxxxx	Displays serial number
AC Failure		off / on	Auto power-on after AC failure
Reset		+/-/+/-/enter	Restores factory default settings

DMX CHANNELS

5 CHANNELS

Channel	Function	Value	Channels description
CH1	Dimmer	000-255	Controls overall brightness
CH2	Chromatic filter	000-255	Adjusts overall color tone
CH3	CTO	000-255	Adjusts color temperature 1.750K - 20.000K
CH4	M/G Shift	000-255	Adjusts tint between magenta and green
CH5	Quality	000-255	Adjusts color rendering balance

HSV CHANNELS

Channel	Function	Value	Channels description
CH1	Hue	000-255	Hue adjustment
CH2	Saturation	000-255	Saturation level
CH3	Value	000-255	Brightness control

RGBMA CHANNELS

Channel	Function	Value	Channels description
CH1	Red dimmer	000-255	Red output level
CH2	Green dimmer	000-255	Green output level
CH3	Blue dimmer	000-255	Blue output level
CH4	Mint dimmer	000-255	Mint output level
CH5	Amber dimmer	000-255	Amber output level

10 CHANNELS

Channel	Function	Value	Channels description
CH1	LED group 1 Red dimmer	000-255	Group 1 red output
CH2	LED group 1 Green dimmer	000-255	Group 1 green output
CH3	LED group 1 Blue dimmer	000-255	Group 1 blue output
CH4	LED group 1 Mint dimmer	000-255	Group 1 mint output
CH5	LED group 1 Amber dimmer	000-255	Group 1 amber output
CH6	LED group 2 Red dimmer	000-255	Group 2 red output
CH7	LED group 2 Green dimmer	000-255	Group 2 green output
CH8	LED group 2 Blue dimmer	000-255	Group 2 blue output
CH9	LED group 2 Mint dimmer	000-255	Group 2 mint output
CH10	LED group 2 Amber dimmer	000-255	Group 2 amber output

12 CHANNELS

Channel	Function	Value	Channels description
CH1	Master dimmer	000-255	Overall output intensity
CH2	Dimmer curve	000-255	Dimming curve selection
CH3	Red dimmer	000-255	Red output level
CH4	Green dimmer	000-255	Green output level
CH5	Blue dimmer	000-255	Blue output level
CH6	Mint dimmer	000-255	Mint output level
CH7	Amber dimmer	000-255	Amber output level
CH8	Strobe	000-255	Strobe speed (slow to fast)
CH9	Chromatic filter	000-255	Chromafilter set for tungsten color adjustment
CH10	CTO	000-255	Color temperature (1750K-20000K)
CH11	Auto effect	000-255	Automatic program selection
CH12	Auto speed	000-255	Automatic program speed

20 CHANNELS

Channel	Function	Value	Channels description
CH1	LED group 1 Red dimmer	000–255	Group 1 red output
CH2	LED group 1 Green dimmer	000–255	Group 1 green output
CH3	LED group 1 Blue dimmer	000–255	Group 1 blue output
CH4	LED group 1 Mint dimmer	000–255	Group 1 mint output
CH5	LED group 1 Amber dimmer	000–255	Group 1 amber output
CH6	LED group 2 Red dimmer	000–255	Group 2 red output
CH7	LED group 2 Green dimmer	000–255	Group 2 green output
CH8	LED group 2 Blue dimmer	000–255	Group 2 blue output
CH9	LED group 2 Mint dimmer	000–255	Group 2 mint output
CH10	LED group 2 Amber dimmer	000–255	Group 2 amber output
CH11	LED group 3 Red dimmer	000–255	Group 3 red output
CH12	LED group 3 Green dimmer	000–255	Group 3 green output
CH13	LED group 3 Blue dimmer	000–255	Group 3 blue output
CH14	LED group 3 Mint dimmer	000–255	Group 3 mint output
CH15	LED group 3 Amber dimmer	000–255	Group 3 amber output
CH16	LED group 4 Red dimmer	000–255	Group 4 red output
CH17	LED group 4 Green dimmer	000–255	Group 4 green output
CH18	LED group 4 Blue dimmer	000–255	Group 4 blue output
CH19	LED group 4 Mint dimmer	000–255	Group 4 mint output
CH20	LED group 4 Amber dimmer	000–255	Group 4 amber output

40 CHANNELS

Channel	Function	Value	Channels description
CH1	LED group 1 Red dimmer	000–255	Group 1 red intensity
CH2	LED group 1 Green dimmer	000–255	Group 1 green intensity
CH3	LED group 1 Blue dimmer	000–255	Group 1 blue intensity
CH4	LED group 1 Mint dimmer	000–255	Group 1 mint intensity
CH5	LED group 1 Amber dimmer	000–255	Group 1 amber intensity
CH6	LED group 2 Red dimmer	000–255	Group 2 red intensity
CH7	LED group 2 Green dimmer	000–255	Group 2 green intensity
CH8	LED group 2 Blue dimmer	000–255	Group 2 blue intensity
CH9	LED group 2 Mint dimmer	000–255	Group 2 mint intensity
CH10	LED group 2 Amber dimmer	000–255	Group 2 amber intensity
CH11	LED group 3 Red dimmer	000–255	Group 3 red intensity
CH12	LED group 3 Green dimmer	000–255	Group 3 green intensity
CH13	LED group 3 Blue dimmer	000–255	Group 3 blue intensity
CH14	LED group 3 Mint dimmer	000–255	Group 3 mint intensity
CH15	LED group 3 Amber dimmer	000–255	Group 3 amber intensity
CH16	LED group 4 Red dimmer	000–255	Group 4 red intensity
CH17	LED group 4 Green dimmer	000–255	Group 4 green intensity
CH18	LED group 4 Blue dimmer	000–255	Group 4 blue intensity
CH19	LED group 4 Mint dimmer	000–255	Group 4 mint intensity
CH20	LED group 4 Amber dimmer	000–255	Group 4 amber intensity
CH21	LED group 5 Red dimmer	000–255	Group 5 red intensity
CH22	LED group 5 Green dimmer	000–255	Group 5 green intensity
CH23	LED group 5 Blue dimmer	000–255	Group 5 blue intensity
CH24	LED group 5 Mint dimmer	000–255	Group 5 mint intensity
CH25	LED group 5 Amber dimmer	000–255	Group 5 amber intensity
CH26	LED group 6 Red dimmer	000–255	Group 6 red intensity
CH27	LED group 6 Green dimmer	000–255	Group 6 green intensity

CH28	LED group 6 Blue dimmer	000-255	Group 6 blue intensity
CH29	LED group 6 Mint dimmer	000-255	Group 6 mint intensity
CH30	LED group 6 Amber dimmer	000-255	Group 6 amber intensity
CH31	LED group 7 Red dimmer	000-255	Group 7 red intensity
CH32	LED group 7 Green dimmer	000-255	Group 7 green intensity
CH33	LED group 7 Blue dimmer	000-255	Group 7 blue intensity
CH34	LED group 7 Mint dimmer	000-255	Group 7 mint intensity
CH35	LED group 7 Amber dimmer	000-255	Group 7 amber intensity
CH36	LED group 8 Red dimmer	000-255	Group 8 red intensity
CH37	LED group 8 Green dimmer	000-255	Group 8 green intensity
CH38	LED group 8 Blue dimmer	000-255	Group 8 blue intensity
CH39	LED group 8 Mint dimmer	000-255	Group 8 mint intensity
CH40	LED group 8 Amber dimmer	000-255	Group 8 amber intensity

80 CHANNELS

Channel	Function	Value	Channels description
CH1	LED group 1 Red dimmer	000-255	Group 1 red intensity
CH2	LED group 1 Green dimmer	000-255	Group 1 green intensity
CH3	LED group 1 Blue dimmer	000-255	Group 1 blue intensity
CH4	LED group 1 Mint dimmer	000-255	Group 1 mint intensity
CH5	LED group 1 Amber dimmer	000-255	Group 1 amber intensity
CH6	LED group 2 Red dimmer	000-255	Group 2 red intensity
CH7	LED group 2 Green dimmer	000-255	Group 2 green intensity
CH8	LED group 2 Blue dimmer	000-255	Group 2 blue intensity
CH9	LED group 2 Mint dimmer	000-255	Group 2 mint intensity
CH10	LED group 2 Amber dimmer	000-255	Group 2 amber intensity
CH11	LED group 3 Red dimmer	000-255	Group 3 red intensity
CH12	LED group 3 Green dimmer	000-255	Group 3 green intensity
CH13	LED group 3 Blue dimmer	000-255	Group 3 blue intensity
CH14	LED group 3 Mint dimmer	000-255	Group 3 mint intensity
CH15	LED group 3 Amber dimmer	000-255	Group 3 amber intensity
CH16	LED group 4 Red dimmer	000-255	Group 4 red intensity
CH17	LED group 4 Green dimmer	000-255	Group 4 green intensity
CH18	LED group 4 Blue dimmer	000-255	Group 4 blue intensity
CH19	LED group 4 Mint dimmer	000-255	Group 4 mint intensity
CH20	LED group 4 Amber dimmer	000-255	Group 4 amber intensity
CH21	LED group 5 Red dimmer	000-255	Group 5 red intensity
CH22	LED group 5 Green dimmer	000-255	Group 5 green intensity
CH23	LED group 5 Blue dimmer	000-255	Group 5 blue intensity
CH24	LED group 5 Mint dimmer	000-255	Group 5 mint intensity
CH25	LED group 5 Amber dimmer	000-255	Group 5 amber intensity
CH26	LED group 6 Red dimmer	000-255	Group 6 red intensity
CH27	LED group 6 Green dimmer	000-255	Group 6 green intensity
CH28	LED group 6 Blue dimmer	000-255	Group 6 blue intensity
CH29	LED group 6 Mint dimmer	000-255	Group 6 mint intensity
CH30	LED group 6 Amber dimmer	000-255	Group 6 amber intensity
CH31	LED group 7 Red dimmer	000-255	Group 7 red intensity
CH32	LED group 7 Green dimmer	000-255	Group 7 green intensity
CH33	LED group 7 Blue dimmer	000-255	Group 7 blue intensity
CH34	LED group 7 Mint dimmer	000-255	Group 7 mint intensity
CH35	LED group 7 Amber dimmer	000-255	Group 7 amber intensity
CH36	LED group 8 Red dimmer	000-255	Group 8 red intensity

CH37	LED group 8 Green dimmer	000–255	Group 8 green intensity
CH38	LED group 8 Blue dimmer	000–255	Group 8 blue intensity
CH39	LED group 8 Mint dimmer	000–255	Group 8 mint intensity
CH40	LED group 8 Amber dimmer	000–255	Group 8 amber intensity
CH41	LED group 9 Red dimmer	000–255	Group 9 red intensity
CH42	LED group 9 Green dimmer	000–255	Group 9 green intensity
CH43	LED group 9 Blue dimmer	000–255	Group 9 blue intensity
CH44	LED group 9 Mint dimmer	000–255	Group 9 mint intensity
CH45	LED group 9 Amber dimmer	000–255	Group 9 amber intensity
CH46	LED group 10 Red dimmer	000–255	Group 10 red intensity
CH47	LED group 10 Green dimmer	000–255	Group 10 green intensity
CH48	LED group 10 Blue dimmer	000–255	Group 10 blue intensity
CH49	LED group 10 Mint dimmer	000–255	Group 10 mint intensity
CH50	LED group 10 Amber dimmer	000–255	Group 10 amber intensity
CH51	LED group 11 Red dimmer	000–255	Group 11 red intensity
CH52	LED group 11 Green dimmer	000–255	Group 11 green intensity
CH53	LED group 11 Blue dimmer	000–255	Group 11 blue intensity
CH54	LED group 11 Mint dimmer	000–255	Group 11 mint intensity
CH55	LED group 11 Amber dimmer	000–255	Group 11 amber intensity
CH56	LED group 12 Red dimmer	000–255	Group 12 red intensity
CH57	LED group 12 Green dimmer	000–255	Group 12 green intensity
CH58	LED group 12 Blue dimmer	000–255	Group 12 blue intensity
CH59	LED group 12 Mint dimmer	000–255	Group 12 mint intensity
CH60	LED group 12 Amber dimmer	000–255	Group 12 amber intensity
CH61	LED group 13 Red dimmer	000–255	Group 13 red intensity
CH62	LED group 13 Green dimmer	000–255	Group 13 green intensity
CH63	LED group 13 Blue dimmer	000–255	Group 13 blue intensity
CH64	LED group 13 Mint dimmer	000–255	Group 13 mint intensity
CH65	LED group 13 Amber dimmer	000–255	Group 13 amber intensity
CH66	LED group 14 Red dimmer	000–255	Group 14 red intensity
CH67	LED group 14 Green dimmer	000–255	Group 14 green intensity
CH68	LED group 14 Blue dimmer	000–255	Group 14 blue intensity
CH69	LED group 14 Mint dimmer	000–255	Group 14 mint intensity
CH70	LED group 14 Amber dimmer	000–255	Group 14 amber intensity
CH71	LED group 15 Red dimmer	000–255	Group 15 red intensity
CH72	LED group 15 Green dimmer	000–255	Group 15 green intensity
CH73	LED group 15 Blue dimmer	000–255	Group 15 blue intensity
CH74	LED group 15 Mint dimmer	000–255	Group 15 mint intensity
CH75	LED group 15 Amber dimmer	000–255	Group 15 amber intensity
CH76	LED group 16 Red dimmer	000–255	Group 16 red intensity
CH77	LED group 16 Green dimmer	000–255	Group 16 green intensity
CH78	LED group 16 Blue dimmer	000–255	Group 16 blue intensity
CH79	LED group 16 Mint dimmer	000–255	Group 16 mint intensity
CH80	LED group 16 Amber dimmer	000–255	Group 16 amber intensity

85 CHANNELS

Channel	Function	Value	Channels description
CH1	Master dimmer	000–255	Overall output intensity
CH2	Dimmer curve	000–255	Dimming curve selection
CH3	LED group 1 Red dimmer	000–255	Group 1 red intensity
CH4	LED group 1 Green dimmer	000–255	Group 1 green intensity
CH5	LED group 1 Blue dimmer	000–255	Group 1 blue intensity

CH6	LED group 1 Mint dimmer	000–255	Group 1 mint intensity
CH7	LED group 1 Amber dimmer	000–255	Group 1 amber intensity
CH8	LED group 2 Red dimmer	000–255	Group 2 red intensity
CH9	LED group 2 Green dimmer	000–255	Group 2 green intensity
CH10	LED group 2 Blue dimmer	000–255	Group 2 blue intensity
CH11	LED group 2 Mint dimmer	000–255	Group 2 mint intensity
CH12	LED group 2 Amber dimmer	000–255	Group 2 amber intensity
CH13	LED group 3 Red dimmer	000–255	Group 3 red intensity
CH14	LED group 3 Green dimmer	000–255	Group 3 green intensity
CH15	LED group 3 Blue dimmer	000–255	Group 3 blue intensity
CH16	LED group 3 Mint dimmer	000–255	Group 3 mint intensity
CH17	LED group 3 Amber dimmer	000–255	Group 3 amber intensity
CH18	LED group 4 Red dimmer	000–255	Group 4 red intensity
CH19	LED group 4 Green dimmer	000–255	Group 4 green intensity
CH20	LED group 4 Blue dimmer	000–255	Group 4 blue intensity
CH21	LED group 4 Mint dimmer	000–255	Group 4 mint intensity
CH22	LED group 4 Amber dimmer	000–255	Group 4 amber intensity
CH23	LED group 5 Red dimmer	000–255	Group 5 red intensity
CH24	LED group 5 Green dimmer	000–255	Group 5 green intensity
CH25	LED group 5 Blue dimmer	000–255	Group 5 blue intensity
CH26	LED group 5 Mint dimmer	000–255	Group 5 mint intensity
CH27	LED group 5 Amber dimmer	000–255	Group 5 amber intensity
CH28	LED group 6 Red dimmer	000–255	Group 6 red intensity
CH29	LED group 6 Green dimmer	000–255	Group 6 green intensity
CH30	LED group 6 Blue dimmer	000–255	Group 6 blue intensity
CH31	LED group 6 Mint dimmer	000–255	Group 6 mint intensity
CH32	LED group 6 Amber dimmer	000–255	Group 6 amber intensity
CH33	LED group 7 Red dimmer	000–255	Group 7 red intensity
CH34	LED group 7 Green dimmer	000–255	Group 7 green intensity
CH35	LED group 7 Blue dimmer	000–255	Group 7 blue intensity
CH36	LED group 7 Mint dimmer	000–255	Group 7 mint intensity
CH37	LED group 7 Amber dimmer	000–255	Group 7 amber intensity
CH38	LED group 8 Red dimmer	000–255	Group 8 red intensity
CH39	LED group 8 Green dimmer	000–255	Group 8 green intensity
CH40	LED group 8 Blue dimmer	000–255	Group 8 blue intensity
CH41	LED group 8 Mint dimmer	000–255	Group 8 mint intensity
CH42	LED group 8 Amber dimmer	000–255	Group 8 amber intensity
CH43	LED group 9 Red dimmer	000–255	Group 9 red intensity
CH44	LED group 9 Green dimmer	000–255	Group 9 green intensity
CH45	LED group 9 Blue dimmer	000–255	Group 9 blue intensity
CH46	LED group 9 Mint dimmer	000–255	Group 9 mint intensity
CH47	LED group 9 Amber dimmer	000–255	Group 9 amber intensity
CH48	LED group 10 Red dimmer	000–255	Group 10 red intensity
CH49	LED group 10 Green dimmer	000–255	Group 10 green intensity
CH50	LED group 10 Blue dimmer	000–255	Group 10 blue intensity
CH51	LED group 10 Mint dimmer	000–255	Group 10 mint intensity
CH52	LED group 10 Amber dimmer	000–255	Group 10 amber intensity
CH53	LED group 11 Red dimmer	000–255	Group 11 red intensity
CH54	LED group 11 Green dimmer	000–255	Group 11 green intensity
CH55	LED group 11 Blue dimmer	000–255	Group 11 blue intensity
CH56	LED group 11 Mint dimmer	000–255	Group 11 mint intensity
CH57	LED group 11 Amber dimmer	000–255	Group 11 amber intensity

CH58	LED group 12 Red dimmer	000–255	Group 12 red intensity
CH59	LED group 12 Green dimmer	000–255	Group 12 green intensity
CH60	LED group 12 Blue dimmer	000–255	Group 12 blue intensity
CH61	LED group 12 Mint dimmer	000–255	Group 12 mint intensity
CH62	LED group 12 Amber dimmer	000–255	Group 12 amber intensity
CH63	LED group 13 Red dimmer	000–255	Group 13 red intensity
CH64	LED group 13 Green dimmer	000–255	Group 13 green intensity
CH65	LED group 13 Blue dimmer	000–255	Group 13 blue intensity
CH66	LED group 13 Mint dimmer	000–255	Group 13 mint intensity
CH67	LED group 13 Amber dimmer	000–255	Group 13 amber intensity
CH68	LED group 14 Red dimmer	000–255	Group 14 red intensity
CH69	LED group 14 Green dimmer	000–255	Group 14 green intensity
CH70	LED group 14 Blue dimmer	000–255	Group 14 blue intensity
CH71	LED group 14 Mint dimmer	000–255	Group 14 mint intensity
CH72	LED group 14 Amber dimmer	000–255	Group 14 amber intensity
CH73	LED group 15 Red dimmer	000–255	Group 15 red intensity
CH74	LED group 15 Green dimmer	000–255	Group 15 green intensity
CH75	LED group 15 Blue dimmer	000–255	Group 15 blue intensity
CH76	LED group 15 Mint dimmer	000–255	Group 15 mint intensity
CH77	LED group 15 Amber dimmer	000–255	Group 15 amber intensity
CH78	LED group 16 Red dimmer	000–255	Group 16 red intensity
CH79	LED group 16 Green dimmer	000–255	Group 16 green intensity
CH80	LED group 16 Blue dimmer	000–255	Group 16 blue intensity
CH81	LED group 16 Mint dimmer	000–255	Group 16 mint intensity
CH82	LED group 16 Amber dimmer	000–255	Group 16 amber intensity
CH83	Strobe	000–255	Strobe speed (slow to fast)
CH84	Auto program	000–255	Automatic program selection
CH85	Auto speed	000–255	Automatic program speed

Auto programs – DMX Table

DMX Value	Function	DMX Value	Function	DMX Value	Function
021–027	Auto Program 1	100–107	Auto Program 11	180–187	Auto Program 21
028–035	Auto Program 2	108–115	Auto Program 12	188–195	Auto Program 22
036–043	Auto Program 3	116–123	Auto Program 13	196–203	Auto Program 23
044–051	Auto Program 4	124–131	Auto Program 14	204–211	Auto Program 24
052–059	Auto Program 5	132–139	Auto Program 15	212–219	Auto Program 25
060–067	Auto Program 6	140–147	Auto Program 16	220–227	Auto Program 26
068–075	Auto Program 7	148–155	Auto Program 17	228–235	Auto Program 27
076–083	Auto Program 8	156–163	Auto Program 18	236–243	Auto Program 28
084–091	Auto Program 9	164–171	Auto Program 19	244–251	Auto Program 29
092–099	Auto Program 10	172–179	Auto Program 20	252–255	Auto Program 30

Strobe – DMX Table

DMX Value	Function	DMX Value	Function
000–009	Strobe off	130–141	Strobe 11 Hz
010–021	Strobe 1 Hz	142–153	Strobe 12 Hz
022–033	Strobe 2 Hz	154–165	Strobe 13 Hz
034–045	Strobe 3 Hz	166–177	Strobe 14 Hz
046–057	Strobe 4 Hz	178–189	Strobe 15 Hz
058–069	Strobe 5 Hz	190–201	Strobe 16 Hz
070–081	Strobe 6 Hz	202–213	Strobe 17 Hz
082–093	Strobe 7 Hz	214–225	Strobe 18 Hz
094–105	Strobe 8 Hz	226–237	Strobe 19 Hz
106–117	Strobe 9 Hz	238–255	Strobe 20 Hz
118–129	Strobe 10 Hz		

Dimmer curve – DMX Table

DMX Value	Function
000–009	Reserved / Default
010–059	Linear
060–109	Square Law
110–159	Inverse Square Law
160–255	S-Curve

CTO DMX Table

DMX Value	Color Temp.	DMX Value	Color Temp.	DMX Value	Color Temp.
009-010	1750 K	083-084	3600 K	157-158	5450 K
011-012	1800 K	085-086	3650 K	159-160	5500 K
013-014	1850 K	087-088	3700 K	161-162	5550 K
015-016	1900 K	089-090	3750 K	163-164	5600 K
017-018	1950 K	091-092	3800 K	165-166	5650 K
019-020	2000 K	093-094	3850 K	167-168	5700 K
021-022	2050 K	095-096	3900 K	169-170	5750 K
023-024	2100 K	097-098	3950 K	171-172	5800 K
025-026	2150 K	099-100	4000 K	173-174	5850 K
027-028	2200 K	101-102	4050 K	175-176	5900 K
029-030	2250 K	103-104	4100 K	177-178	5950 K
031-032	2300 K	105-106	4150 K	179-180	6000 K
033-034	2350 K	107-108	4200 K	181-182	6250 K
035-036	2400 K	109-110	4250 K	183-184	6500 K
037-038	2450 K	111-112	4300 K	185-186	6750 K
039-040	2500 K	113-114	4350 K	187-188	7000 K
041-042	2550 K	115-116	4400 K	189-190	7250 K
043-044	2600 K	117-118	4450 K	191-192	7500 K
045-046	2650 K	119-120	4500 K	193-194	7750 K
047-048	2700 K	121-122	4550 K	195-196	8000 K
049-050	2750 K	123-124	4600 K	197-198	8250 K
051-052	2800 K	125-126	4650 K	199-200	8500 K
053-054	2850 K	127-128	4700 K	201-202	8750 K
055-056	2900 K	129-130	4750 K	203-204	9000 K
057-058	2950 K	131-132	4800 K	205-206	9250 K
059-060	3000 K	133-134	4850 K	207-208	9500 K
061-062	3050 K	135-136	4900 K	209-210	9750 K
063-064	3100 K	137-138	4950 K	211-212	10000 K
065-066	3150 K	139-140	5000 K	213-214	11000 K
067-068	3200 K	141-142	5050 K	215-216	12000 K
069-070	3250 K	143-144	5100 K	217-218	13000 K
071-072	3300 K	145-146	5150 K	219-220	14000 K
073-074	3350 K	147-148	5200 K	221-222	15000 K
075-076	3400 K	149-150	5250 K	223-224	16000 K
077-078	3450 K	151-152	5300 K	225-226	17000 K
079-080	3500 K	153-154	5350 K	227-228	18000 K
081-082	3550 K	155-156	5400 K	229-255	20000 K

Chromatic Filter Presets

DMX Value	Color Temp.
001	Rose Pink
002	Lavender Tint
003	Medium Bastard Amber
004	Pale Yellow
005	Dark Salmon
006	Pale Amber Gold
007	Medium Yellow
008	Straw Tint
009	Deep Straw
010	Surprise Peach
011	Fire
012	Medium Amber
013	Gold Amber
014	Dark Amber
015	Scarlet
016	Sunset Red
017	Bright Red
018	Medium Red
019	Plasa Red
020	Light Pink
021	Medium Pink
022	Dark Magenta
023	Rose Purple
024	Medium Purple
025	Light Lavender
026	Paler Lavender
027	Lavender
028	Mist Blue
029	Pale Blue
030	Sky Blue
031	Tokyo Blue
032	Evening Blue
065	Medium Blue
066	Golden Amber
067	Deep Golden Amber
068	Pale Lavender
069	Special Lavender
070	Pale Green
071	Primary Green
072	Summer Blue
073	Bright Blue
074	Pale Violet
075	Pale Navy Blue
076	No Colour Blue
077	Apricot
078	Bright Rose
079	Gold Tint
080	Pale Gold
081	Pale Salmon
082	Pale Rose
083	Chocolate
084	Pink
085	Deep Orange
086	No Colour Straw
087	Slate Blue
088	Bastard Amber
089	Flame Red
090	Daylight Blue
091	Lilac Tint
092	Deep Lavender
093	Lagoon Blue
094	Dark Steel Blue
095	Loving Amber
096	Chrome Orange
097	Dark Lavender
098	Congo Blue
099	Light Red
100	Moonlight Blue
101	Flesh Pink
102	Surprise Pink
103	Zenith Blue
104	True Blue
105	Alice Blue
106	Palace Blue
107	Regal Blue
108	Double C Blue
109	Full C Blue
110	Half C Blue
111	Quarter Blue
112	Full C Orange
113	Half C Orange
114	Quarter C Orange
115	Full C Orange ND3
116	Full C Orange ND6
117	L C Yellow (Y1)
118	White Flame Green
119	Eighth C Blue
120	Fluorescent Green
121	Eighth C Orange
122	Super Correction LCT Yellow
123	Super Correction WF Green
124	HMI to Tungsten
125	CID to Tungsten
126	CSI to Tungsten
127	Fluorescent 5700K
128	Fluorescent 4300K
129	Fluorescent 3600K
130	Plus Green
131	Half Plus Green
132	Quarter Plus Green
133	Minus Green
134	Half Minus Green
135	Quarter Minus Green
136	Eighth Plus Green
137	Eighth Minus Green
138	Three Quarter C Blue
139	One and a Half C Blue
140	Three Quarter C Orange
141	One and a Half C Orange
142	Double C
143	Soft Green
144	Jade
145	Forest Green
146	Follies Pink
147	Special Rose Pink
148	Special Medium Lavender
149	Fuchsia Pink
150	Glacier Blue
151	Lighter Blue
152	Special Steel Blue
153	Special Medium Blue
154	Cornflower
155	Full C Straw
156	Half C Straw
157	Quarter C Straw
158	Eighth C Straw
159	Double New Colour Blue
160	New Colour Blue / Robertson Blue
161	Half New Colour Blue
162	Quarter New Colour Blue
163	Waterfront Green
164	Sally Green
165	Marlene
166	Madge
167	Midnight Maya
168	Bacon Brown
169	Amber Delight
170	Ice and a Slice
171	Double GT
172	Argent Blue
173	ALD Gold
174	Arctic White
175	Silver
176	Platinum
177	Moonlight White
178	Full C
179	Half Mustard Yellow
180	Quarter Mustard Yellow
181	Industry Sodium
182	HI Sodium
183	Urban Sodium
184	LO Sodium
185	Perfect Lavender
186	Provence
187	Special Pale Lavender
188	Cold Lavender
189	Lily
190	King Fals Lavender
191	Ultimate Violet
192	Cool Lavender
193	Electric Lilac
194	Spir Special Blue
195	Cold Blue
196	Bedford Blue
197	J Winter Blue
198	Elysian Blue
199	Cabana Blue
200	Mikkel Blue
201	Colour Wash Blue
202	Berry Blue
203	Bray Blue
204	Virgin Blue
205	Ocean Blue
206	Old Steel Blue
207	QFD Blue
208	Steel Green
209	Scuba Blue
210	Liberty Green
211	Dirty Ice
212	Damp Squib
213	Velvet Green
214	Twickenham Green
215	JAS Green
216	Aurora Borealis Green
217	Mustard Yellow
218	Bram Brown
219	Dirty White
220	Brown
221	Easy White
222	Seedy Pink
223	Wheat
224	Sun Colour Straw
225	Yellow
226	Oklahoma Yellow
227	Egg Yolk Yellow
228	Burnt Yellow
229	Cardbox Amber
230	Nectarine
231	Rust
232	Millennium Gold
233	Bastard Pink
234	AS Golden Amber
235	Terry Red
236	Marius Red
237	Blood Red
238	Moroccan Pink
239	Vanity Fair
240	Pretty 'n Pink
241	Magical Magenta
242	Deep Purple
243	Chrysalis Pink
244	Special KH Lavender
245	Half C O Acrylic Panel
246	Full C O 03ND Acrylic Panel
247	Full C O 06ND Acrylic Panel
248	03ND Acrylic Panel
249	Cosmetic Peach
250	Cosmetic Silver Rose
251	Cosmetic Rouge
252	Cosmetic Highlight
253	Cosmetic Silver Moss
254	Cosmetic Aqua Blue
255	Lily Frost

APP CONTROLL

Download the Vision Control app for your device from the appropriate app store. Search for Vision Control in the store's search bar or scan the QR code below. Install the app and follow the on-screen instructions on your device.

Download de Vision Control-app voor uw apparaat via de juiste app store. Zoek in de zoekbalk naar Vision Control of scan de onderstaande QR-code. Installeer de app en volg de instructies op het scherm van uw apparaat.

Laden Sie die Vision Control App für Ihr Gerät aus dem entsprechenden App Store herunter. Suchen Sie im Suchfeld nach Vision Control oder scannen Sie den untenstehenden QR-Code. Installieren Sie die App und folgen Sie den Anweisungen auf dem Bildschirm.

Descargue la aplicación Vision Control para su dispositivo desde la tienda de aplicaciones correspondiente. Busque Vision Control en la barra de búsqueda o escanee el código QR que aparece a continuación. Instale la aplicación y siga las instrucciones en pantalla.

Téléchargez l'application Vision Control pour votre appareil depuis la boutique d'applications appropriée. Recherchez Vision Control dans la barre de recherche ou scannez le code QR ci-dessous. Installez l'application et suivez les instructions affichées à l'écran.

Pobierz aplikację Vision Control dla swojego urządzenia z odpowiedniego sklepu z aplikacjami. Wyszukaj Vision Control w pasku wyszukiwania lub zeskanuj poniższy kod QR. Zainstaluj aplikację i postępuj zgodnie z instrukcjami wyświetlanymi na ekranie.

Stáhněte si aplikaci Vision Control pro své zařízení z příslušného obchodu s aplikacemi. Vyhledejte Vision Control v poli pro vyhledávání nebo naskenujte níže uvedený QR kód. Nainstalujte aplikaci a postupujte podle pokynů zobrazených na obrazovce.

App Store		Google Play		Microsoft	

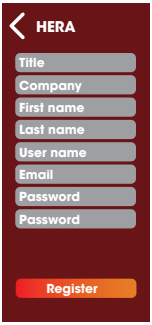

Tap the **Register** button (if you are already registered, you can skip this step). Follow the instructions, confirm your email address, and wait until the registration process is complete. Make sure Bluetooth (BT) is enabled and that you grant the app permission to access Bluetooth and the network. For the Windows PC version, please refer to the online documentation at **visioncontrolapp.com**.

Tik op de knop **Registreren** (als u al geregistreerd bent, kunt u deze stap overslaan). Volg de instructies, bevestig uw e-mailadres en wacht tot het registratieproces is voltooid. Zorg ervoor dat Bluetooth (BT) is ingeschakeld en dat u de app toestemming geeft om Bluetooth en het netwerk te gebruiken. Raadpleeg voor de Windows-pc-versie de online documentatie op **visioncontrolapp.com**.

Tippen Sie auf die Schaltfläche **Registrieren** (wenn Sie bereits registriert sind, können Sie diesen Schritt überspringen). Folgen Sie den Anweisungen, bestätigen Sie Ihre E-Mail-Adresse und warten Sie, bis der Registrierungsprozess abgeschlossen ist. Stellen Sie sicher, dass Bluetooth (BT) aktiviert ist und dass der App der Zugriff auf Bluetooth und das Netzwerk erlaubt wird. Für die Windows-PC-Version beachten Sie bitte die Online-Dokumentation unter **visioncontrolapp.com**.

Toque el botón **Registrar** (si ya está registrado, puede omitir este paso). Siga las instrucciones, confirme su dirección de correo electrónico y espere hasta que el proceso de registro se complete. Asegúrese de que Bluetooth (BT) esté activado y de conceder a la aplicación permiso para acceder a Bluetooth y a la red. Para la versión para PC con Windows, consulte la documentación en línea en **visioncontrolapp.com**.

Appuyez sur le bouton **S'inscrire** (si vous êtes déjà inscrit, vous pouvez ignorer cette étape). Suivez les instructions, confirmez votre adresse e-mail et attendez que le processus d'inscription soit terminé. Assurez-vous que le Bluetooth (BT) est activé et que l'application dispose des autorisations nécessaires pour accéder au Bluetooth et au réseau. Pour la version PC Windows, veuillez consulter la documentation en ligne sur **visioncontrolapp.com**.

Naciśnij przycisk **Rejestracja** (jeśli jesteś już zarejestrowany, możesz pominąć ten krok). Postępuj zgodnie z instrukcjami, potwierdź swój adres e-mail i poczekaj na zakończenie procesu rejestracji. Upewnij się, że Bluetooth (BT) jest włączony oraz że aplikacja ma dostęp do Bluetooth i sieci. Wersję dla komputerów z systemem Windows opisano w dokumentacji online na stronie **visioncontrolapp.com**.

Klepněte na tlačítko **Registrovat** (pokud jste již registrováni, můžete tento krok přeskočit). Postupujte podle pokynů, potvrďte svou e-mailovou adresu a vyčkejte na dokončení registračního procesu. Ujistěte se, že je Bluetooth (BT) zapnutý a že aplikaci povolíte přístup k Bluetooth a síti. Pro verzi pro Windows PC navštivte online dokumentaci na **visioncontrolapp.com**.

Once registered, the app will begin searching for available devices. All detected devices will be displayed on your phone. Select your device and connect. After connection, the device and its properties will be shown in the app.

Na registratie begint de app met het zoeken naar beschikbare apparaten. Alle gevonden apparaten worden op uw telefoon weergegeven. Selecteer uw apparaat en maak verbinding. Na verbinding worden het apparaat en de bijbehorende instellingen in de app weergegeven.

Nach der Registrierung beginnt die App mit der Suche nach verfügbaren Geräten. Alle gefundenen Geräte werden auf Ihrem Telefon angezeigt. Wählen Sie Ihr Gerät aus und verbinden Sie es. Nach der Verbindung werden das Gerät und seine Eigenschaften in der App angezeigt.

Una vez registrado, la aplicación comenzará a buscar dispositivos disponibles. Todos los dispositivos detectados se mostrarán en su teléfono. Seleccione su dispositivo y conéctelo. Tras la conexión, el dispositivo y sus propiedades se mostrarán en la aplicación.

Une fois l'enregistrement terminé, l'application commence à rechercher les appareils disponibles. Tous les appareils détectés s'affichent sur votre téléphone. Sélectionnez votre appareil et connectez-le. Après la connexion, l'appareil et ses paramètres seront affichés dans l'application.

Po zakończeniu rejestracji aplikacja rozpocznie wyszukiwanie dostępnych urządzeń. Wszystkie wykryte urządzenia zostaną wyświetlone na telefonie. Wybierz swoje urządzenie i połącz się. Po połączeniu urządzenie oraz jego ustawienia będą widoczne w aplikacji.

Po dokončení registrace začne aplikace vyhledávat dostupná zařízení. Všechna nalezená zařízení se zobrazí na vašem telefonu. Vyberte své zařízení a připojte se. Po připojení se v aplikaci zobrazí zařízení a jeho vlastnosti.

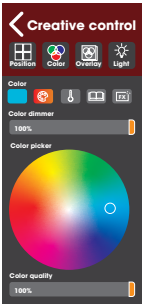

The connected device can now be controlled via the app. Available options depend on the connected fixture's functions. Select Control to operate the device and adjust its settings. Multiple fixtures can be configured together using BT Mesh technology, allowing fixtures to communicate with each other to extend BT signal strength and range.

Het verbonden apparaat kan nu via de app worden bediend. De beschikbare opties zijn afhankelijk van de functies van het aangesloten armatuur. Selecteer Control om het apparaat te bedienen en de instellingen aan te passen. Meerdere armaturen kunnen samen worden geconfigureerd met BT Mesh-technologie, waardoor armaturen met elkaar communiceren om het BT-signaal en bereik te vergroten.

Das verbundene Gerät kann nun über die App gesteuert werden. Die verfügbaren Optionen hängen von den Funktionen des angeschlossenen Geräts ab. Wählen Sie Control, um das Gerät zu bedienen und die Einstellungen anzupassen. Mehrere Geräte können mithilfe der BT-Mesh-Technologie gemeinsam konfiguriert werden, sodass sie miteinander kommunizieren und die BT-Signalstärke sowie Reichweite erweitern.

El dispositivo conectado ahora puede controlarse a través de la aplicación. Las opciones disponibles dependen de las funciones del equipo conectado. Seleccione Control para manejar el dispositivo y ajustar su configuración. Varios equipos pueden configurarse juntos mediante la tecnología BT Mesh, lo que permite que se comuniquen entre sí para ampliar la intensidad y el alcance de la señal BT.

L'appareil connecté peut désormais être contrôlé via l'application. Les options disponibles dépendent des fonctions du projecteur connecté. Sélectionnez Control pour piloter l'appareil et ajuster ses réglages. Plusieurs appareils peuvent être configurés ensemble grâce à la technologie BT Mesh, leur permettant de communiquer entre eux afin d'étendre la portée et la puissance du signal BT.

Podłączone urządzenie można teraz sterować za pomocą aplikacji. Dostępne opcje zależą od funkcji podłączonej oprawy. Wybierz Control, aby obsługiwać urządzenie i dostosować jego ustawienia. Wiele opraw można konfigurować razem przy użyciu technologii BT Mesh, co umożliwia komunikację między nimi i zwiększa zasięg oraz siłę sygnału BT.

Připojené zařízení lze nyní ovládat prostřednictvím aplikace. Dostupné možnosti závisí na funkcích připojeného svítidla. Zvolte Control pro ovládání zařízení a úpravu jeho nastavení. Více svítidel lze konfigurovat společně pomocí technologie BT Mesh, která umožňuje jejich vzájemnou komunikaci a rozšíření dosahu a síly signálu BT.

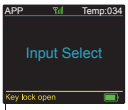

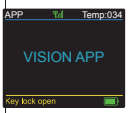

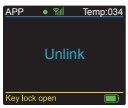

Turn the fixture on and navigate to Input Select → VISION APP → Unlink, then confirm with Enter.

Schakel het armatuur in en ga naar Input Select → VISION APP → Unlink, en bevestig met Enter.

Schalten Sie das Gerät ein und navigieren Sie zu Input Select → VISION APP → Unlink, und bestätigen Sie mit Enter.

Encienda el equipo y navegue a Input Select → VISION APP → Unlink, luego confirme con Enter.

Allumez le projecteur et accédez à Input Select → VISION APP → Unlink, puis confirmez avec Enter.

Włącz urządzenie i przejdź do Input Select → VISION APP → Unlink, a następnie potwierdź przyciskiem Enter.

Zapněte svítidlo a přejděte na Input Select → VISION APP → Unlink, poté potvrďte tlačítkem Enter.

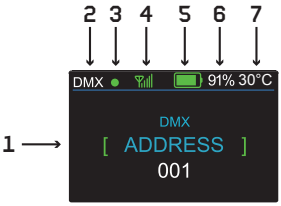

1. DMX address / DMX-adres / DMX-Adresse / Dirección DMX / Adresse DMX / Adres DMX / DMX adresa
2. DMX status / DMX-status / DMX-Status / Estado DMX / État DMX / Status DMX / Stav DMX
3. Signal status / Signaalstatus / Signalstatus / Estado de señal / État du signal / Status sygnału / Stav signálu
4. Signal strength / Signaalsterkte / Signalstärke / Intensidad de señal / Puissance du signal / Siła sygnału / Síla signálu
5. Battery status / Batterijstatus / Batteriestatus / Estado de la batería / État de la batterie / Stan baterii / Stav baterie
6. Battery percentage / Batterijpercentage / Batterieprozentsatz / Porcentaje de batería / Pourcentage de batterie / Poziom baterii (%) / Procento baterie
7. Operating temperature / Bedrijfstemperatuur / Betriebstemperatur / Temperatura de funcionamiento / Température de fonctionnement / Temperatura pracy / Provozní teplota

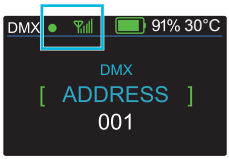

- Green dot and green bars: DMX and wireless connection are established and operating normally / Groene stip en groene balken: DMX- en draadloze verbinding zijn actief en functioneren normaal / Grüner Punkt und grüne Balken: DMX- und drahtlose Verbindung sind aktiv und funktionieren normal / Punto verde y barras verdes: conexión DMX e inalámbrica establecida y funcionando correctamente / Point vert et barres vertes: connexions DMX et sans fil établies et fonctionnelles / Zielona kropka i zielone paski: połączenie DMX i bezprzewodowe działa prawidłowo / Zelená tečka a zelené pruhy: DMX a bezdrátové připojení fungují správně

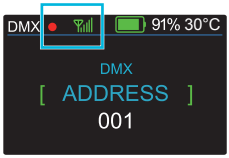

- Red dot and green bars: No DMX connection, wireless connection established and operating normally / Rode stip en groene balken: geen DMX-verbinding, draadloze verbinding werkt normaal / Roter Punkt und grüne Balken: keine DMX-Verbindung, drahtlose Verbindung funktioniert normal / Punto rojo y barras verdes: sin conexión DMX, conexión inalámbrica activa / Point rouge et barres vertes: pas de connexion DMX, connexion sans fil fonctionnelle / Czerwona kropka i zielone paski: brak DMX, połączenie bezprzewodowe działa / Červená tečka a zelené pruhy: bez DMX, bezdrátové připojení funguje

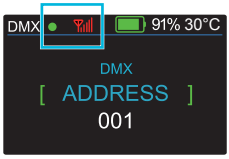

- Green dot and red bars: DMX connection established, no wireless connection / Groene stip en rode balken: DMX-verbinding actief, geen draadloze verbinding / Grüner Punkt und rote Balken: DMX-Verbindung aktiv, keine drahtlose Verbindung / Punto verde y barras rojas: conexión DMX activa, sin conexión inalámbrica / Point vert et barres rouges: connexion DMX active, pas de connexion sans fil / Zielona kropka i czerwone paski: DMX działa, brak połączenia bezprzewodowego / Zelená tečka a červené pruhy: DMX aktivní, bez bezdrátového připojení

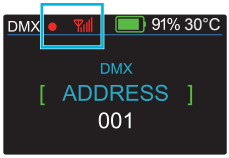

- Red dot and red bars: No DMX connection and no wireless connection / Rode stip en rode balken: geen DMX- en geen draadloze verbinding / Roter Punkt und rote Balken: keine DMX- und keine drahtlose Verbindung / Punto rojo y barras rojas: sin conexión DMX ni inalámbrica / Point rouge et barres rouges: aucune connexion DMX ni sans fil / Czerwona kropka i czerwone paski: brak DMX i brak połączenia bezprzewodowego / Červená tečka a červené pruhy: žádné DMX ani bezdrátové připojení

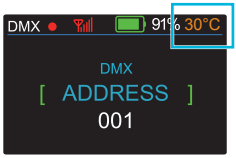

- Temperature shown in °C and changes from white, yellow, orange to red to indicate status from normal to critical / Temperatuur weergegeven in °C en verandert van wit, geel, oranje naar rood om de status aan te geven van normaal tot kritisch / Temperatur wird in °C angezeigt und wechselt von Weiß, Gelb, Orange zu Rot zur Statusanzeige von normal bis kritisch / La temperatura se muestra en °C y cambia de blanco, amarillo, naranja a rojo para indicar el estado de normal a crítico / La température est affichée en °C et passe du blanc, jaune, orange au rouge pour indiquer l'état de normal à critique / Temperatura wyświetlana w °C i zmienia kolor z białego, żółtego, pomarańczowego na czerwony od normalnego do krytycznego / Teplota je zobrazena ve °C a mění barvu z bílé, žluté, oranžové na červenou podle stavu od normálního po kritický

- Temperature ERROR shown in red indicates critical temperature, turn off fixture and allow to cool down / Temperatuur ERROR rood geeft kritieke temperatuur aan, schakel het armatuur uit en laat afkoelen / Temperatur ERROR rot zeigt kritische Temperatur an, Gerät ausschalten und abkühlen lassen / ERROR de temperatura en rojo indica temperatura crítica, apague el equipo y deje enfriar / Température ERROR rouge indique une température critique, éteignez l'appareil et laissez-le refroidir / Błąd temperatury na czerwono oznacza temperaturę krytyczną, wyłącz urządzenie i pozwól mu ostygnąć / Chyba teploty červeně označuje kritickou teplotu, vypněte zařízení a nechte jej vychladnout

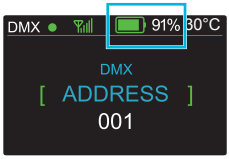

- Battery status shows remaining capacity or charging status in percentage / Batterijstatus toont resterende capaciteit of laadstatus in procenten / Batteriestatus zeigt verbleibende Kapazität oder Ladevorgang in Prozent / El estado de la batería muestra la capacidad restante o el estado de carga en porcentaje / L'état de la batterie indique la capacité restante ou l'état de charge en pourcentage / Stan baterii pokazuje pozostałą pojemność lub ładowanie w procentach / Stav baterie zobrazuje zbývající kapacitu nebo stav nabíjení v procentec h

PRODUCT OVERVIEW / INSTALLATION

⚠ This product must be installed, maintained, and serviced only by an authorized and qualified electrician. Improper handling may result in electric shock, fire hazards, or equipment damage.
To ensure the longevity and safe operation of the fixture: Do not use the product in damp environments, areas with water leakage, or in locations where the ambient temperature exceeds 60°C. Do not install the product in locations that are unstable, loose, or subject to vibration or shaking. To avoid electric shock, all repairs or internal servicing must be carried out only by qualified professionals. During operation, the power supply voltage must remain within ±10% of the rated value. Excessively high voltage will shorten the LED lifespan. Excessively low voltage may affect color stability and performance. Carefully read this manual before operating the product.

LED Fixture Installation
LED fixtures may be installed horizontally, angled, or suspended upside down. When installing the fixture at an angle or in an inverted position, use the correct installation method to ensure stability and safety. Before positioning the fixture light (see Page 5), verify that the installation site and mounting surface are secure, stable, and capable of supporting the fixture's weight. For inverted or overhead installations, ensure that the fixture is firmly attached to the support structure and cannot slip or fall.

⚠ Mandatory Safety Cable
Always use a safety cable when installing the tube overhead. The cable must pass through both the mounting structure and the Tube light's designated safety attachment point to prevent the fixture from falling or sliding. During installation, adjustment, or testing, ensure no pedestrians or personnel pass underneath the working area.

Regular Safety Inspections
Check the following periodically: The safety cable is not worn or damaged. All mounting hardware, including clamps and screws, remains tightened and secure.

CRMX (W-DMX compatible)
This fixture supports CRMX professional wireless DMX protocol developed for reliable, low-latency lighting control. It enables cable-free DMX transmission while maintaining stable performance in demanding lighting environments. CRMX operates in the 2.4 GHz frequency band and uses adaptive frequency hopping and error correction to avoid interference from other wireless devices. The system continuously scans the spectrum and automatically selects the clearest channels to ensure uninterrupted DMX data transmission. Each CRMX universe supports up to 512 DMX channels. Fixtures can be paired securely with a CRMX transmitter, preventing unauthorized control and ensuring stable communication. Once paired, the connection is automatically re-established after power cycling.

Pairing & Linking (CRMX)
Pairing is performed using a compatible CRMX / W-DMX transmitter.
- Activate pairing mode on the transmitter
- Power on the tube fixture
- The fixture will automatically detect and link to the transmitter
- Successful pairing is confirmed on the fixture display

To prevent unauthorized control, pairing is encrypted. Only paired transmitters can control the fixture.

TX Signal Box
For installations requiring extended wireless range, flexible positioning, or centralized control, the system supports the use of a separate CRMX TX signal box.
The TX signal box can be mounted using the integrated mounting options on the rear panel, allowing secure attachment to truss, rigging structures, or flat surfaces.

Accessories & Mechanical Configuration
This tube fixture is designed to work with a range of dedicated accessories, allowing multiple mounting and configuration options as illustrated in the drawings.
Available configurations include:
- Single tube mounting
- Linear extensions
- Angled and multi-directional assemblies
- Grid and star formations

Always use the specified accessories and mounting components to ensure mechanical stability and safe operation.

Wired DMX (Optional)
If required, the fixture can also be operated using wired DMX-512 via standard 3-pin or 5-pin XLR connections.

⚠ Battery Usage Recommendations
For correct and safe battery operation, it is strongly recommended to:
Charge the battery at least once per month
Ensure the battery charge level does not drop below 5%

Charging Indication
During charging, the battery icon (visible on the display) indicates the current charge level.
When charging is complete, the battery icon will turn fully green.

PRODUCTOVERZICHT / INSTALLATIE

NL

⚠ Dit product mag uitsluitend worden geïnstalleerd, onderhouden en geserviced door een erkende en gekwalificeerde elektricien. Onjuist gebruik kan leiden tot elektrische schokken, brandgevaar of schade aan het apparaat.
Voor een lange levensduur en veilig gebruik van het armatuur: Gebruik het product niet in vochtige omgevingen, op plaatsen met waterlekkage of waar de omgevingstemperatuur hoger is dan 60 °C. Installeer het product niet op instabiele, losse of trillende locaties. Om elektrische schokken te voorkomen mogen alle reparaties of interne werkzaamheden uitsluitend door gekwalificeerd personeel worden uitgevoerd. Tijdens gebruik moet de voedingsspanning binnen ±10% van de nominale waarde blijven. Een te hoge spanning verkort de levensduur van de LED. Een te lage spanning kan kleurstabiliteit en prestaties beïnvloeden. Lees deze handleiding zorgvuldig vóór gebruik.

Installatie van LED-armatuur
LED-armaturen kunnen horizontaal, schuin of ondersteboven worden geïnstalleerd. Gebruik bij schuine of omgekeerde montage de juiste installatiemethode om stabiliteit en veiligheid te garanderen. Controleer vóór plaatsing (zie pagina 5) of de montageplaats stabiel is en het gewicht van het armatuur kan dragen. Bij omgekeerde of bovenhoofse montage moet het armatuur stevig zijn bevestigd zodat het niet kan verschuiven of vallen.

⚠ Verplichte veiligheidskabel
Gebruik altijd een veiligheidskabel bij bovenhoofse montage. De kabel moet door zowel de draagconstructie als het daarvoor bestemde bevestigingspunt van het armatuur worden geleid. Zorg ervoor dat zich tijdens installatie, afstelling of testen geen personen onder de werkzone bevinden.

Regelmatige veiligheidsinspecties
Controleer regelmatig: Of de veiligheidskabel niet versleten of beschadigd is. Of alle montageonderdelen, zoals klemmen en schroeven, stevig vastzitten

CRMX (W-DMX compatibel)
Dit armatuur ondersteunt het professionele draadloze DMX-protocol CRMX, ontwikkeld voor betrouwbare lichtbesturing met lage latentie. Het maakt DMX-overdracht zonder kabels mogelijk en behoudt stabiele prestaties in veeleisende lichtomgevingen. CRMX werkt in de 2,4 GHz-frequentieband en maakt gebruik van adaptieve frequentiesprong en foutcorrectie om interferentie met andere draadloze apparaten te vermijden. Het systeem scant continu het spectrum en selecteert automatisch de schoonste kanalen om ononderbroken DMX-datatransmissie te garanderen. Elk CRMX-universum ondersteunt maximaal 512 DMX-kanalen. Armaturen kunnen veilig worden gekoppeld aan een CRMX-zender, waardoor ongeoorloofde bediening wordt voorkomen en stabiele communicatie wordt gegarandeerd. Na koppeling wordt de verbinding automatisch hersteld na het opnieuw inschakelen van de voeding.

Koppelen & Verbinden (CRMX)
Het koppelen gebeurt met een compatibele CRMX / W-DMX zender.
• Activeer de koppelmodus op de zender
• Schakel het buisarmatuur in
• Het armatuur detecteert en koppelt automatisch met de zender
• Succesvolle koppeling wordt bevestigd op het display
Om ongeoorloofde bediening te voorkomen, is de koppeling versleuteld. Alleen gekoppelde zenders kunnen het armatuur bedienen.

TX-signaalbox
Voor installaties die een groter draadloos bereik, flexibele positionering of gecentraliseerde aansturing vereisen, ondersteunt het systeem het gebruik van een aparte CRMX TX-signaalbox.
De TX-signaalbox kan worden gemonteerd via de geïntegreerde montagepunten aan de achterzijde, geschikt voor bevestiging aan truss, riggingconstructies of vlakke oppervlakken.

Accessoires & Mechanische configuratie
Dit buisarmatuur is ontworpen voor gebruik met een reeks speciale accessoires, waarmee verschillende montage- en configuratieopties mogelijk zijn zoals weergegeven in de tekeningen.
Beschikbare configuraties zijn onder andere:
• Enkelvoudige buismontage
• Lineaire uitbreidingen
• Hoek- en multidirectionele opstellingen
• Raster- en stervormige configuraties
Gebruik altijd de voorgeschreven accessoires en montagematerialen om mechanische stabiliteit en veilig gebruik te garanderen.

Bedrade DMX (optioneel)
Indien gewenst kan het armatuur ook worden bediend via bedrade DMX-512 met standaard 3-pins of 5-pins XLR-aansluitingen.

⚠ Aanbevelingen voor batterijgebruik
Voor een correcte en veilige werking van de batterij wordt sterk aanbevolen om:
• De batterij minimaal één keer per maand op te laden
• Ervoor te zorgen dat het batterijniveau niet onder 5% daalt

Laadindicatie
Tijdens het opladen geeft het batterijpictogram (zichtbaar op het display) het huidige laadniveau aan.
Wanneer het opladen is voltooid, wordt het batterijpictogram volledig groen.

PRODUKTÜBERSICHT/ INSTALLATION

⚠ Dieses Produkt darf ausschließlich von autorisierten und qualifizierten Elektrofachkräften installiert, gewartet und instand gesetzt werden. Unsachgemäße Handhabung kann zu Stromschlägen, Brandgefahr oder Geräteschäden führen.
Um eine lange Lebensdauer und einen sicheren Betrieb des Geräts zu gewährleisten: Verwenden Sie das Produkt nicht in feuchten Umgebungen, in Bereichen mit Wasserleckagen oder an Orten, an denen die Umgebungstemperatur 60 °C überschreitet. Installieren Sie das Produkt nicht an instabilen, lockeren oder vibrationsanfälligen Stellen. Um Stromschläge zu vermeiden, dürfen alle Reparaturen oder internen Servicearbeiten ausschließlich von qualifiziertem Fachpersonal durchgeführt werden. Während des Betriebs muss die Versorgungsspannung innerhalb von ±10% des Nennwertes liegen. Eine zu hohe Spannung verkürzt die Lebensdauer der LEDs. Eine zu niedrige Spannung kann die Farbstabilität und Leistung beeinträchtigen. Lesen Sie diese Anleitung vor der Inbetriebnahme sorgfältig durch.

Installation der LED-Leuchte
LED-Leuchten können horizontal, geneigt oder kopfüber installiert werden. Bei geneigter oder invertierter Montage ist die korrekte Installationsmethode zu verwenden, um Stabilität und Sicherheit zu gewährleisten. Vor der Positionierung der Leuchte (siehe Seite 5) ist sicherzustellen, dass der Montageort stabil ist und das Gewicht der Leuchte tragen kann. Bei überkopf- oder invertierter Montage muss die Leuchte sicher befestigt sein, sodass sie nicht verrutschen oder herunterfallen kann.

⚠ Verpflichtendes Sicherheitsseil
Bei Überkopfmontage ist stets ein Sicherheitsseil zu verwenden. Das Seil muss sowohl durch die Tragkonstruktion als auch durch den vorgesehenen Sicherheitsbefestigungspunkt der Leuchte geführt werden. Während Installation, Justage oder Tests dürfen sich keine Personen unter dem Arbeitsbereich aufhalten.

Regelmäßige Sicherheitsprüfungen
Regelmäßig überprüfen: Sicherheitsseil auf Verschleiß oder Beschädigung. Alle Befestigungselemente wie Klemmen und Schrauben auf festen Sitz

CRMX (W-DMX kompatibel)
Dieses Gerät unterstützt das professionelle drahtlose DMX-Protokoll CRMX, das für eine zuverlässige Lichtsteuerung mit geringer Latenz entwickelt wurde. Es ermöglicht eine kabellose DMX-Übertragung bei gleichzeitig stabiler Leistung in anspruchsvollen Lichtumgebungen. CRMX arbeitet im 2,4-GHz-Frequenzband und verwendet adaptive Frequenzsprungverfahren sowie Fehlerkorrektur, um Störungen durch andere drahtlose Geräte zu vermeiden. Das System scannt kontinuierlich das Frequenzspektrum und wählt automatisch die störungsärmsten Kanäle aus, um eine unterbrechungsfreie DMX-Datenübertragung sicherzustellen. Jedes CRMX-Universum unterstützt bis zu 512 DMX-Kanäle. Geräte können sicher mit einem CRMX-Sender gekoppelt werden, wodurch unbefugte Steuerung verhindert und eine stabile Kommunikation gewährleistet wird. Nach der Kopplung wird die Verbindung nach einem Neustart automatisch wiederhergestellt.

Koppeln & Verbinden (CRMX)
Die Kopplung erfolgt über einen kompatiblen CRMX- / W-DMX-Sender.
• Aktivieren Sie den Kopplungsmodus am Sender
• Schalten Sie das Röhrenleuchtmittel ein
• Das Gerät erkennt den Sender automatisch und stellt die Verbindung her
• Eine erfolgreiche Kopplung wird auf dem Display bestätigt
Zur Vermeidung unbefugter Steuerung ist die Kopplung verschlüsselt. Nur gekoppelte Sender können das Gerät steuern.

TX-Signalbox
Für Installationen mit größerer Funkreichweite, flexibler Positionierung oder zentraler Steuerung unterstützt das System den Einsatz einer separaten CRMX-TX-Signalbox.
Die TX-Signalbox kann über die integrierten Montagepunkte auf der Rückseite befestigt werden und eignet sich zur Montage an Traversen, Rigging-Strukturen oder ebenen Flächen.

Zubehör & Mechanische Konfiguration
Dieses Röhrenleuchtmittel ist für die Verwendung mit einer Reihe spezieller Zubehörteile konzipiert und ermöglicht verschiedene Montage- und Konfigurationsoptionen gemäß den Abbildungen.
Verfügbare Konfigurationen sind unter anderem:
• Einzelrohrmontage
• Lineare Erweiterungen
• Winkel- und multidirektionale Anordnungen
• Gitter- und Sternformationen
Verwenden Sie stets die vorgesehenen Zubehör- und Befestigungselemente, um mechanische Stabilität und sicheren Betrieb zu gewährleisten.

Kabelgebundenes DMX (optional)
Bei Bedarf kann das Gerät auch über kabelgebundenes DMX-512 mit standardmäßigen 3-poligen oder 5-poligen XLR-Anschlüssen betrieben werden.

⚠ Empfehlungen zur Batterienutzung
Für einen korrekten und sicheren Batteriebetrieb wird dringend empfohlen:
• Die Batterie mindestens einmal pro Monat aufzuladen
• Sicherzustellen, dass der Ladezustand der Batterie nicht unter 5% fällt

Ladeanzeige
Während des Ladevorgangs zeigt das Batteriesymbol (auf dem Display sichtbar) den aktuellen Ladezustand an.
Nach Abschluss des Ladevorgangs wird das Batteriesymbol vollständig grün angezeigt.

DESCRIPCIÓN DEL PRODUCTO / INSTALACIÓN

⚠ **Este producto debe ser instalado, mantenido y reparado únicamente por un electricista autorizado y cualificado. Una manipulación incorrecta puede provocar descargas eléctricas, riesgo de incendio o daños en el equipo.**
Para garantizar la durabilidad y el funcionamiento seguro del equipo: No utilice el producto en entornos húmedos, zonas con filtraciones de agua ni en lugares donde la temperatura ambiente supere los 60 °C. No instale el producto en ubicaciones inestables, sueltas o sujetas a vibraciones. Para evitar descargas eléctricas, todas las reparaciones o trabajos internos deben ser realizados exclusivamente por profesionales cualificados. Durante el funcionamiento, la tensión de alimentación debe mantenerse dentro de ±10 % del valor nominal. Una tensión excesivamente alta reducirá la vida útil de los LED. Una tensión demasiado baja puede afectar a la estabilidad del color y al rendimiento. Lea atentamente este manual antes de utilizar el producto.

Instalación de la luminaria LED
Las luminarias LED pueden instalarse en posición horizontal, inclinada o suspendidas boca abajo. Al instalar la luminaria en ángulo o en posición invertida, utilice el método de instalación adecuado para garantizar la estabilidad y la seguridad. Antes de posicionar la luminaria (ver página 5), compruebe que el lugar de instalación y la superficie de montaje sean seguros, estables y capaces de soportar el peso de la luminaria. Para instalaciones invertidas o en altura, asegúrese de que la luminaria esté firmemente fijada a la estructura de soporte y no pueda deslizarse ni caer.

⚠ **Cable de seguridad obligatorio**
Utilice siempre un cable de seguridad al instalar la luminaria en altura. El cable debe pasar tanto por la estructura de montaje como por el punto de fijación de seguridad designado de la luminaria para evitar que el equipo caiga o se deslice. Durante la instalación, ajuste o pruebas, asegúrese de que no haya peatones ni personal debajo del área de trabajo.

ES

Inspecciones de seguridad periódicas
Compruebe periódicamente lo siguiente: Que el cable de seguridad no esté desgastado ni dañado. – Que todos los elementos de montaje, incluidos abrazaderas y tornillos, permanezcan firmes y seguros

CRMX (compatible con W-DMX)
Este dispositivo es compatible con el protocolo DMX inalámbrico profesional CRMX, desarrollado para un control de iluminación fiable y de baja latencia. Permite la transmisión DMX sin cables manteniendo un rendimiento estable en entornos de iluminación exigentes. CRMX opera en la banda de frecuencia de 2,4 GHz y utiliza salto de frecuencia adaptativo y corrección de errores para evitar interferencias con otros dispositivos inalámbricos. El sistema escanea continuamente el espectro y selecciona automáticamente los canales más despejados para garantizar una transmisión de datos DMX ininterrumpida. Cada universo CRMX admite hasta 512 canales DMX. Los dispositivos pueden emparejarse de forma segura con un transmisor CRMX, evitando el control no autorizado y garantizando una comunicación estable. Tras el emparejamiento, la conexión se restablece automáticamente después de un reinicio de alimentación.

Emparejamiento y enlace (CRMX)
El emparejamiento se realiza mediante un transmisor CRMX / W-DMX compatible.
• Active el modo de emparejamiento en el transmisor
• Encienda el tubo de iluminación
• El dispositivo detectará y se enlazará automáticamente con el transmisor
• El emparejamiento correcto se confirma en la pantalla
Para evitar el control no autorizado, el emparejamiento está cifrado. Solo los transmisores emparejados pueden controlar el dispositivo.

Caja de señal TX
Para instalaciones que requieren mayor alcance inalámbrico, posicionamiento flexible o control centralizado, el sistema admite el uso de una caja de señal TX CRMX independiente.
La caja de señal TX puede montarse mediante las opciones de montaje integradas en el panel trasero, permitiendo una fijación segura a truss, estructuras de rigging o superficies planas.

Accesorios y configuración mecánica
Este tubo de iluminación está diseñado para funcionar con una gama de accesorios específicos, lo que permite múltiples opciones de montaje y configuración según se muestra en los dibujos.
Las configuraciones disponibles incluyen:
• Montaje de tubo individual
• Extensiones lineales
• Conjuntos angulados y multidireccionales
• Formaciones en rejilla y estrella
Utilice siempre los accesorios y componentes de montaje especificados para garantizar la estabilidad mecánica y un funcionamiento seguro.

DMX cableado (opcional)
Si es necesario, el dispositivo también puede utilizarse con DMX-512 cableado mediante conexiones XLR estándar de 3 o 5 pines.

⚠ **Recomendaciones de uso de la batería**
Para un funcionamiento correcto y seguro de la batería, se recomienda encarecidamente:
• Cargar la batería al menos una vez al mes
• Asegurarse de que el nivel de carga de la batería no descienda por debajo del 5%

Indicación de carga
Durante la carga, el icono de la batería (visible en la pantalla) indica el nivel de carga actual.
Cuando la carga se completa, el icono de la batería se mostrará completamente en verde.

DESCRIPTION DU PRODUIT / INSTALLATION

⚠ **Ce produit doit être installé, entretenu et réparé uniquement par un électricien qualifié et agréé. Une manipulation incorrecte peut entraîner des chocs électriques, des risques d'incendie ou des dommages matériels.**
Afin d'assurer la longévité et le fonctionnement sûr du projecteur : n'utilisez pas ce produit dans des environnements humides, dans des zones présentant des fuites d'eau ou dans des lieux où la température ambiante dépasse 60 °C. N'installez pas le produit dans des emplacements instables, mal fixés ou soumis à des vibrations. Pour éviter tout risque d'électrocution, toutes les réparations ou interventions internes doivent être effectuées exclusivement par des professionnels qualifiés. Pendant le fonctionnement, la tension d'alimentation doit rester dans une plage de ±10 % de la valeur nominale. Une tension excessivement élevée réduit la durée de vie des LED. Une tension trop faible peut affecter la stabilité des couleurs et les performances. Lisez attentivement ce manuel avant d'utiliser le produit.

Installation du projecteur LED
Les projecteurs LED peuvent être installés horizontalement, inclinés ou suspendus tête en bas. Lors d'une installation inclinée ou inversée, utilisez une méthode de montage appropriée afin de garantir la stabilité et la sécurité. Avant de positionner le projecteur (voir page 5), vérifiez que le site d'installation et la surface de montage sont sûrs, stables et capables de supporter le poids du projecteur. Pour les installations inversées ou en hauteur, assurez-vous que le projecteur est solidement fixé à la structure de support et qu'il ne peut ni glisser ni tomber.

⚠ **Câble de sécurité obligatoire**
Utilisez toujours un câble de sécurité lors d'une installation en hauteur. Le câble doit passer à la fois par la structure de montage et par le point d'attache de sécurité prévu sur le projecteur afin d'éviter toute chute ou glissement. Lors de l'installation, du réglage ou des tests, veillez à ce qu'aucune personne ne circule sous la zone de travail.

Inspections de sécurité régulières
Vérifiez périodiquement les points suivants : Le câble de sécurité n'est ni usé ni endommagé . Tous les éléments de fixation, y compris les colliers et les vis, restent bien serrés et sécurisés

CRMX (compatible W-DMX)
Ce projecteur prend en charge le protocole DMX sans fil professionnel CRMX, développé pour un contrôle d'éclairage fiable à faible latence. Il permet une transmission DMX sans câble tout en maintenant des performances stables dans des environnements d'éclairage exigeants. CRMX fonctionne dans la bande de fréquence 2,4 GHz et utilise un saut de fréquence adaptatif ainsi que la correction d'erreurs afin d'éviter les interférences avec d'autres appareils sans fil. Le système analyse en continu le spectre et sélectionne automatiquement les canaux les plus dégagés pour garantir une transmission de données DMX ininterrompue. Chaque univers CRMX prend en charge jusqu'à 512 canaux DMX. Les appareils peuvent être appairés de manière sécurisée avec un émetteur CRMX, empêchant tout contrôle non autorisé et garantissant une communication stable. Une fois appairée, la connexion est automatiquement rétablie après un cycle d'alimentation.

Appairage et liaison (CRMX)
L'appairage s'effectue à l'aide d'un émetteur CRMX / W-DMX compatible.
• Activez le mode d'appairage sur l'émetteur
• Mettez le tube lumineux sous tension
• L'appareil détecte et se connecte automatiquement à l'émetteur
• L'appairage réussi est confirmé sur l'écran
Afin d'empêcher tout contrôle non autorisé, l'appairage est chiffré. Seuls les émetteurs appairés peuvent contrôler l'appareil.

Boîtier de signal TX
Pour les installations nécessitant une portée sans fil étendue, un positionnement flexible ou un contrôle centralisé, le système prend en charge l'utilisation d'un boîtier de signal TX CRMX séparé.
Le boîtier TX peut être monté à l'aide des options de fixation intégrées à l'arrière, permettant une installation sécurisée sur des structures de pont, de rigging ou des surfaces planes.

Accessoires et configuration mécanique
Ce tube lumineux est conçu pour fonctionner avec une gamme d'accessoires dédiés, offrant différentes options de montage et de configuration comme illustré dans les schémas.
Configurations disponibles :
• Montage d'un tube unique
• Extensions linéaires
• Assemblages angulaires et multidirectionnels
• Configurations en grille ou en étoile
Utilisez toujours les accessoires et éléments de fixation spécifiés afin de garantir la stabilité mécanique et la sécurité de fonctionnement.

DMX filaire (optionnel)
Si nécessaire, l'appareil peut également être utilisé en DMX-512 filaire via des connexions XLR standard à 3 ou 5 broches.

⚠ **Recommandations d'utilisation de la batterie**
Pour un fonctionnement correct et sûr de la batterie, il est fortement recommandé de :
• Recharger la batterie au moins une fois par mois
• Veiller à ce que le niveau de charge de la batterie ne descende pas en dessous de 5%

Indication de charge
Pendant la charge, l'icône de la batterie (visible sur l'écran) indique le niveau de charge actuel.
Lorsque la charge est terminée, l'icône de la batterie devient entièrement verte.

OPIS PRODUKTU /INSTALACJA

⚠ **Produkt ten musi być instalowany, konserwowany i serwisowany wyłącznie przez uprawnionego i wykwalifikowanego elektryka. Nieprawidłowa obsługa może spowodować porażenie prądem, zagrożenie pożarowe lub uszkodzenie urządzenia.**
Aby zapewnić długą żywotność oraz bezpieczną eksploatację oprawy: nie należy używać produktu w wilgotnym środowisku, w miejscach z przeciekami wody ani w lokalizacjach, gdzie temperatura otoczenia przekracza 60°C. Nie instalować produktu w miejscach niestabilnych, luźnych lub narażonych na drgania. Aby uniknąć porażenia prądem, wszelkie naprawy lub prace wewnętrzne muszą być wykonywane wyłącznie przez wykwalifikowanych specjalistów. Podczas pracy napięcie zasilania musi mieścić się w zakresie ±10% wartości znamionowej. Zbyt wysokie napięcie skraca żywotność diod LED. Zbyt niskie napięcie może wpływać na stabilność kolorów i wydajność. Przed rozpoczęciem użytkowania należy uważnie przeczytać niniejszą instrukcję.

Instalacja oprawy LED
Oprawy LED mogą być instalowane poziomo, pod kątem lub w pozycji odwróconej. Podczas montażu pod kątem lub do góry nogami należy zastosować odpowiednią metodę instalacji, aby zapewnić stabilność i bezpieczeństwo. Przed ustawieniem oprawy (patrz strona 5) należy upewnić się, że miejsce instalacji i powierzchnia montażowa są bezpieczne, stabilne i zdolne do utrzymania ciężaru oprawy. W przypadku instalacji odwróconej lub nad głową należy upewnić się, że oprawa jest solidnie przymocowana do konstrukcji nośnej i nie może się przesunąć ani spaść.

⚠ **Obowiązkowa linka bezpieczeństwa**
Podczas montażu nad głową zawsze należy stosować linkę bezpieczeństwa. Linka musi przechodzić zarówno przez konstrukcję montażową, jak i przez przeznaczony do tego punkt mocowania bezpieczeństwa oprawy, aby zapobiec jej upadkowi lub zsunięciu się. Podczas instalacji, regulacji lub testów należy upewnić się, że pod obszarem roboczym nie znajdują się osoby.

Regularne kontrole bezpieczeństwa
Należy okresowo sprawdzać: Czy linka bezpieczeństwa nie jest zużyta lub uszkodzona. Czy wszystkie elementy montażowe, w tym uchwyty i śruby, są odpowiednio dokręcone i zabezpieczone

CRMX (zgodny z W-DMX)
Urządzenie obsługuje profesjonalny bezprzewodowy protokół DMX CRMX, opracowany z myślą o niezawodnym sterowaniu oświetleniem o niskim opóźnieniu. Umożliwia on bezprzewodową transmisję DMX przy zachowaniu stabilnej pracy w wymagających środowiskach oświetleniowych. CRMX działa w paśmie częstotliwości 2,4 GHz i wykorzystuje adaptacyjne przeskakiwanie częstotliwości oraz korekcję błędów w celu uniknięcia zakłóceń ze strony innych urządzeń bezprzewodowych. System stale skanuje widmo i automatycznie wybiera najczystsze kanały, zapewniając nieprzerwaną transmisję danych DMX. Każdy wszechświat CRMX obsługuje do 512 kanałów DMX. Urządzenia mogą być bezpiecznie parowane z nadajnikiem CRMX, co zapobiega nieautoryzowanemu sterowaniu i zapewnia stabilną komunikację. Po sparowaniu połączenie jest automatycznie przywracane po ponownym włączeniu zasilania.

Parowanie i łączenie (CRMX)
Parowanie odbywa się przy użyciu kompatybilnego nadajnika CRMX / W-DMX.
• Aktywuj tryb parowania na nadajniku
• Włącz oprawę rurową
• Urządzenie automatycznie wykryje i połączy się z nadajnikiem
• Pomyślne parowanie zostanie potwierdzone na wyświetlaczu
Aby zapobiec nieautoryzowanemu sterowaniu, parowanie jest szyfrowane. Tylko sparowane nadajniki mogą sterować urządzeniem.

Nadajnik TX
W instalacjach wymagających większego zasięgu bezprzewodowego, elastycznego pozycjonowania lub scentralizowanego sterowania system obsługuje zastosowanie oddzielnego nadajnika TX CRMX.
Nadajnik TX można zamontować przy użyciu zintegrowanych punktów montażowych z tyłu obudowy, umożliwiających bezpieczne mocowanie do trussów, konstrukcji riggingowych lub płaskich powierzchni.

Akcesoria i konfiguracja mechaniczna
Oprawa rurowa została zaprojektowana do współpracy z dedykowanymi akcesoriami, umożliwiając różne opcje montażu i konfiguracji, zgodnie z ilustracjami.
Dostępne konfiguracje obejmują:
• Montaż pojedynczej rury
• Rozszerzenia liniowe
• Układy kątowe i wielokierunkowe
• Konfiguracje siatkowe i gwiazdowe
Zawsze używaj określonych akcesoriów i elementów montażowych, aby zapewnić stabilność mechaniczną i bezpieczną pracę.

DMX przewodowy (opcjonalnie)
W razie potrzeby urządzenie może być również obsługiwane za pomocą przewodowego DMX-512 poprzez standardowe złącza XLR 3- lub 5-pinowe.

⚠ Zalecenia dotyczące użytkowania baterii
Dla prawidłowej i bezpiecznej pracy baterii zaleca się:
• Ładowanie baterii co najmniej raz w miesiącu
• Zapewnienie, aby poziom naładowania baterii nie spadł poniżej 5%

Wskazanie ładowania
Podczas ładowania ikona baterii (widoczna na wyświetlaczu) pokazuje aktualny poziom naładowania.
Po zakończeniu ładowania ikona baterii zmieni kolor na całkowicie zielony.

POPIS PRODUKTU / INSTALACE

⚠ **Tento výrobek smí být instalován, udržován a servisován pouze autorizovaným a kvalifikovaným elektrikářem. Nesprávná manipulace může vést k úrazu elektrickým proudem, riziku požáru nebo poškození zařízení.**
Pro zajištění dlouhé životnosti a bezpečného provozu svítidla: nepoužívejte výrobek ve vlhkém prostředí, v místech s únikem vody ani v lokalitách, kde okolní teplota přesahuje 60 °C. Neinstalujte výrobek na nestabilních, uvolněných nebo vibrujících místech. Aby se předešlo úrazu elektrickým proudem, veškeré opravy nebo vnitřní servisní zásahy smí provádět pouze kvalifikovaní odborníci. Během provozu musí napájecí napětí zůstat v rozmezí ±10 % jmenovité hodnoty. Příliš vysoké napětí zkracuje životnost LED. Příliš nízké napětí může ovlivnit barevnou stabilitu a výkon. Před použitím výrobku si pečlivě přečtěte tento návod.

Instalace LED svítidla
LED svítidla mohou být instalována vodorovně, pod úhlem nebo v obrácené poloze. Při instalaci pod úhlem nebo vzhůru nohama použijte správný způsob montáže, aby byla zajištěna stabilita a bezpečnost. Před umístěním svítidla (viz strana 5) ověřte, že místo instalace a montážní plocha jsou bezpečné, stabilní a schopné unést hmotnost svítidla. Při obrácené nebo nadhlavní instalaci se ujistěte, že je svítidlo pevně připevněno ke konstrukci a nemůže sklouznout ani spadnout.

⚠ **Povinné bezpečnostní lanko**
Při instalaci nad hlavou vždy použijte bezpečnostní lanko. Lanko musí být vedeno jak přes nosnou konstrukci, tak přes určený bezpečnostní upevňovací bod svítidla, aby se zabránilo jeho pádu nebo sklouznutí. Během instalace, nastavování nebo testování zajistěte, aby se pod pracovním prostorem nepohybovaly žádné osoby.

Pravidelné bezpečnostní kontroly
Pravidelně kontrolujte: Zda bezpečnostní lanko není opotřebované nebo poškozené. Zda jsou všechny montážní prvky, včetně svorek a šroubů, pevně dotažené a zajištěné

CRMX (kompatibilní s W-DMX)
Toto svítidlo podporuje profesionální bezdrátový DMX protokol CRMX, vyvinutý pro spolehlivé řízení osvětlení s nízkou latencí. Umožňuje bezkabelový přenos DMX při zachování stabilního výkonu v náročných světelných podmínkách. CRMX pracuje v pásmu 2,4 GHz a využívá adaptivní přeskakování frekvencí a korekci chyb, aby se vyhnul rušení od jiných bezdrátových zařízení. Systém nepřetržitě skenuje spektrum a automaticky vybírá nejčistší kanály pro zajištění nepřerušovaného přenosu DMX dat. Každý CRMX vesmír podporuje až 512 DMX kanálů. Svítidla lze bezpečně spárovat s CRMX vysílačem, čímž se zabrání neoprávněnému ovládání a zajistí stabilní komunikace. Po spárování je spojení automaticky obnoveno po vypnutí a zapnutí napájení.

Párování a propojení (CRMX)
Párování se provádí pomocí kompatibilního CRMX / W-DMX vysílače.
• Aktivujte režim párování na vysílači
• Zapněte trubicové svítidlo
• Svítidlo automaticky detekuje vysílač a naváže spojení
• Úspěšné párování je potvrzeno na displeji
Aby se zabránilo neoprávněnému ovládání, je párování šifrováno. Pouze spárované vysílače mohou svítidlo ovládat.

TX signální box
Pro instalace vyžadující větší bezdrátový dosah, flexibilní umístění nebo centralizované řízení systém podporuje použití samostatného CRMX TX signálního boxu.
TX signální box lze upevnit pomocí integrovaných montážních bodů na zadní straně, což umožňuje bezpečné uchycení k trussům, riggingovým konstrukcím nebo rovným povrchům.

Příslušenství a mechanická konfigurace
Toto trubicové svítidlo je navrženo pro použití s řadou speciálních doplňků, které umožňují různé možnosti montáže a konfigurace podle vyobrazení.
Dostupné konfigurace zahrnují:
• Montáž jednoho tubusu
• Lineární rozšíření
• Úhlové a vícesměrné sestavy
• Mřížkové a hvězdicové konfigurace
Vždy používejte předepsané příslušenství a montážní prvky, aby byla zajištěna mechanická stabilita a bezpečný provoz.

Drátový DMX (volitelně)
V případě potřeby lze svítidlo provozovat také pomocí drátového DMX-512 přes standardní 3- nebo 5pinové XLR konektory.

⚠ **Doporučení pro používání baterie**
Pro správný a bezpečný provoz baterie se důrazně doporučuje:
• Nabíjet baterii alespoň jednou měsíčně
• Zajistit, aby úroveň nabití baterie neklesla pod 5%

Indikace nabíjení
Během nabíjení ikona baterie (viditelná na displeji) zobrazuje aktuální úroveň nabití.
Po dokončení nabíjení se ikona baterie zbarví zcela zeleně.

WARNINGS

(GB) Safety

Read and understand all instructions before installation or use. Keep this document for future reference. Use the product only as described; incorrect use may cause damage, fire, electric shock, or injury. Disconnect power immediately if malfunction occurs. Do not drop or expose the unit to impact. Do not operate the product if any part is damaged—replace it immediately. All work on mains voltage must be performed only by qualified electricians. Ensure adequate ventilation; never cover lighting equipment during operation. Do not look directly into the light source. Keep out of reach of children and animals.

Cleaning & Maintenance
Do not open or clean internal components.
Service work must be carried out only by qualified technicians.
Clean external parts with a soft, damp cloth only—no solvents, detergents, or abrasive cleaners.
Keep ventilation slots and heat sinks free of dust.

Disposal Instructions
Electrical and electronic equipment must not be disposed of with household waste (WEEE Directive). Recycle the complete product at an authorized collection point.
The crossed-out bin symbol indicates separate disposal.

Recycle the entire product.

Sustainability Note
To minimise environmental impact, always check whether replaceable components are available before discarding the product.

The manual must be provided if the product is transferred to a third party.

(NL) Veiligheid

Lees en begrijp alle instructies voordat je ze installeert of gebruikt. Bewaar dit document voor toekomstige referentie. Gebruik het product alleen zoals beschreven; Verkeerd gebruik kan schade, brand, elektrische schok of letsel veroorzaken. Schakel de stroom onmiddellijk los als er een storing optreedt. Laat het apparaat niet vallen of stel het apparaat bloot aan impact. Gebruik het product niet als er een onderdeel beschadigd is—vervang het onmiddellijk. Alle werkzaamheden aan netspanning mogen alleen worden uitgevoerd door gekwalificeerde elektriciens. Zorg voor voldoende ventilatie; Bedek nooit verlichtingsapparatuur tijdens gebruik. Kijk niet direct in de lichtbron. Blijf buiten bereik van kinderen en dieren.

Schoonmaak & Onderhoud
Open of maak geen interne componenten schoon.
Servicewerk mag uitsluitend worden uitgevoerd door gekwalificeerde technici.
Maak de buitenste delen schoon met een zachte, vochtige doek—geen oplosmiddelen, wasmiddelen of schurende reinigers.
Houd ventilatieopeningen en koelafleiders stofvrij.

Instructies voor het verwijderen
Elektrische en elektronische apparatuur mag niet worden weggevoerd met huishoudelijk afval (WEEE-richtlijn).
Recycle het complete product bij een erkend inhaalpunt.
Het doorgestreepte baksymbool geeft een aparte verwijdering aan.

Recycle het hele product.

Duurzaamheidsnotitie
Om de milieubelasting te minimaliseren, controleer altijd of vervangbare componenten beschikbaar zijn voordat het product wordt weggegooid.

De handleiding moet worden verstrekt als het product aan een derde partij wordt overgedragen.

(D) Sicherheit

Lies und verstehe alle Anleitungen, bevor du sie installierst oder benutzt. Bitte bewahren Sie dieses Dokument für die Zukunft auf. Verwenden Sie das Produkt nur wie beschrieben; Missbrauch kann Schäden, Feuer, Elektroschocks oder Verletzungen verursachen. Trennen Sie sofort den Strom, wenn ein Fehler auftritt. Lassen Sie das Gerät nicht fallen und setzen Sie es nicht einem Aufprall aus. Verwenden Sie das Produkt nicht, wenn ein Teil beschädigt ist – ersetzen Sie es sofort. Alle Hauptleitungsarbeiten sollten nur von qualifizierten Elektrikern ausgeführt werden. Stellen Sie sicher, dass ausreichend Belüftung vorhanden ist; Decken Sie während der Nutzung niemals Beleuchtungsgeräte ab. Schauen Sie nicht direkt auf die Lichtquelle. Haltet euch außer Reichweite von Kindern und Tieren.

Reinigung und Wartung
Öffnen oder reinigen Sie keine inneren Bauteile.
Servicearbeiten sollten nur von qualifizierten Technikern ausgeführt werden.
Reinigen Sie die äußeren Teile mit einem weichen, feuchten Tuch – keine Lösungsmittel, Waschmittel oder Scheuermittel.
Halten Sie Lüftungsschächte und Kühlablenker staubfrei.

Entfernungsanweisungen
Elektrische und elektronische Geräte dürfen nicht mit Haushaltsabfällen entsorgt werden (WEEE-Richtlinie).
Recyceln Sie das gesamte Produkt an einem genehmigten Aufholpunkt.
Das durchgestrichene Backsymbol zeigt eine separate Entfernung an.

Recyceln Sie das gesamte Produkt.

Nachhaltigkeitsmemorandum
Um die Umweltbelastung zu minimieren, sollten Sie immer prüfen, ob austauschbare Komponenten verfügbar sind, bevor das Produkt entsorgt wird.

Das Handbuch muss bereitgestellt werden, wenn das Produkt an einen Dritten übertragen wird.

(ES) Seguridad

Lee y entiende todas las instrucciones antes de instalarlas o usarlas. Por favor, conserva este documento para el futuro. Usa el producto solo según las indicaciones; El mal uso puede causar daños, incendios, descargas eléctricas o lesiones. Desconecta la alimentación inmediatamente si ocurre un fallo. No dejes caer el dispositivo ni lo expongas a un impacto. No uses el producto si alguna pieza está dañada: cámbialo inmediatamente. Todo el trabajo en la línea principal solo debe ser realizado por electricistas cualificados. Asegúrate de que haya una ventilación adecuada; Nunca cubras el equipo de iluminación mientras lo uses. No mires directamente a la fuente de luz. Mantente fuera del alcance de niños y animales.

Limpieza y mantenimiento
No abras ni limpies ningún componente interno.
El trabajo de servicio solo debe ser realizado por técnicos cualificados.
Limpia las partes exteriores con un paño suave y húmedo, sin disolventes, detergentes ni abrasivos.
Mantén los conductos de ventilación y los deflectores de refrigeración libres de polvo.

Instrucciones de retirada
No se debe eliminar el equipo eléctrico y electrónico junto con residuos domésticos (Directiva WEEE).
Recicla todo el producto en un punto de recuperación aprobado.
El icono tachado de hornear indica una distancia separada.

Recicla todo el producto.

Memorando de Sostenibilidad
Para minimizar el impacto ambiental, siempre debes comprobar si hay componentes reemplazables antes de desechar el producto.

El manual debe proporcionarse cuando el producto se transfiere a un tercero.

(FR) Sécurité

Lisez et comprenez toutes les instructions avant de les installer ou de les utiliser. Merci de conserver ce document pour l'avenir. A utiliser uniquement selon les instructions ; Un mauvais usage peut causer des dommages, un incendie, un choc électrique ou des blessures. Coupez immédiatement l'alimentation si une panne survient. Ne laissez pas tomber l'appareil et ne l'exposez pas à un impact. N'utilisez pas le produit si une pièce est endommagée : remplacez-le immédiatement. Tout travail sur la conduite principale doit être effectué uniquement par des électriciens qualifiés. Assurez-vous qu'il y a une ventilation adéquate ; Ne couvrez jamais le matériel d'éclairage pendant l'utilisation. Ne regardez pas directement la source lumineuse. Restez hors de portée des enfants et des animaux.

Nettoyage et entretien
N'ouvrez ni ne nettoyez aucun composant interne.
Les travaux de maintenance doivent être réalisés uniquement par des techniciens qualifiés.
Nettoyez les parties extérieures avec un chiffon doux et humide, sans solvants, détergents et abrasifs.
Gardez les bouches d'aération et les déflecteurs de refroidissement sans poussière.

Instructions de retrait
Les équipements électriques et électroniques ne doivent pas être jetés avec les déchets domestiques (Directive DEEE).
Recyclez tous les produits à un point de récupération approuvé.
L'icône de bake rayée indique une distance distincte.

Recyclez tout le produit.

Mémorandum sur la durabilité
Pour minimiser l'impact environnemental, vous devez toujours vérifier la présence de composants remplaçables avant de jeter le produit.

Le manuel doit être fourni lorsque le produit est transféré à un tiers..

(PL) Bezpieczeństwo

Przeczytaj i zrozum wszystkie instrukcje przed instalacją lub użyciem. Zachowaj ten dokument na przyszłość. Używaj produktu tylko zgodnie z opisem; Niewłaściwe użycie może spowodować uszkodzenia, pożar, porażenie prądem lub obrażenia. Jeśli wystąpi awaria, natychmiast odłącz zasilanie. Nie wybaczaj ani nie narażaj urządzenia na uderzenia. Nie używaj produktu, jeśli jakiś komponent jest uszkodzony - wymień go natychmiast. Wszystkie prace na napięciu sieciowym mogą być wykonywane wyłącznie przez wykwalifikowanych elektryków.
Zapewnij odpowiednią wentylację; Nigdy nie zakrywaj oświetlenia podczas pracy. Nie patrz bezpośrednio w źródło światła. Trzymać poza zasięgiem dzieci i zwierząt.

Czyszczenie i konserwacja
Nie otwieraj ani nie czyści wewnętrznych komponentów.
Prace serwisowe mogą być wykonywane wyłącznie przez wykwalifikowanych techników.
Zewnętrzną powierzchnię czyść wyłącznie miękką, wilgotną ściereczką - bez rozpuszczalników, detergentów ani środków ściernych.
Utrzymuj wentylację i grzejnice czyste z kurzu.

Instrukcje dotyczące utylizacji
Sprzęt elektryczny i elektroniczny nie wolno utylizować z odpadami domowymi (dyrektywa WEEE).
Cały produkt poddaj recyklingowi w autoryzowanym punkcie odbioru.
Przekreślony symbol pojemnika oznacza osobny sposób utylizacji.

Recyklinguj cały produkt.

Uwaga dotycząca zrównoważonego rozwoju
Aby zminimalizować wpływ na środowisko, zawsze sprawdź, czy komponenty można wymienić przed wyrzuceniem produktu.

Instrukcja musi być dostarczona, jeśli produkt zostanie przekazany osobie trzeciej.
.

(CZ) Bezpečnost

Před instalací nebo použitím si přečtěte a pochopte všechny instrukce. Tento dokument si uchovejte pro budoucí použití. Používejte produkt pouze podle popisu; Nesprávné použití může způsobit poškození, požár, elektrický šok nebo zranění. Pokud dojde k poruše, okamžitě odpojte napájení. Neodpouštějte a nevystavujte zařízení nárazu. Nepoužívejte produkt, pokud je nějaká součást poškozena - okamžitě ji vyměňte. Veškeré práce na síťovém napětí musí provádět pouze kvalifikovaní elektrikáři. Zajistěte dostatečné větrání; Nikdy nezakrývejte osvětlovací zařízení během provozu. Nedívejte se přímo do zdroje světla. Držte mimo dosah dětí a zvířat.

Čištění a údržba
Neotvírejte ani nečistěte vnitřní komponenty.
Servisní práce musí provádět pouze kvalifikovaní technici.
Vnější části čistěte pouze měkkým, vlhkým hadříkem - bez rozpouštědel, detergentů ani abrazivních čisticích prostředků.
Udržujte větrací otvory a chladiče čisté od prachu.

Pokyny k likvidaci
Elektrické a elektronické zařízení nesmí být likvidována s domácím odpadem (směrnice WEEE).
Celý produkt recyklujte na autorizovaném sběrném místě.
Přeškrtnutý symbol koše označuje samostatnou likvidaci.

Recyklujte celý produkt.

Poznámka k udržitelnosti
Pro minimalizaci dopadu na životní prostředí vždy zkontrolujte, zda jsou k dispozici vyměnitelné komponenty, než produkt vyřadíte.

Manuál musí být poskytnut, pokud je produkt převeden třetí straně.

WARNINGS

EN: Caution! Risk of electric shock.
NL: Let op! Gevaar voor elektrische schok.
DE: Achtung! Risiko eines elektrischen Schlages.
ES: ¡Precaución! Riesgo de descarga eléctrica.
FR: Attention ! Risque de choc électrique.
PL: Uwaga! Ryzyko porażenia prądem.
CZ: Pozor! Nebezpečí úrazu elektrickým proudem.

EN: Read the manual before use.
NL: Lees de handleiding vóór gebruik.
DE: Bedienungsanleitung vor Gebrauch lesen.
ES: Lea el manual antes de usar.
FR: Lire le manuel avant utilisation.
PL: Przeczytaj instrukcję przed użyciem.
CZ: Přečtěte si návod před použitím.

EN: NOTE! Opening the device in any other way than described will void the warranty.
NL: LET OP! Het apparaat op een andere manier openen dan beschreven maakt de garantie ongeldig.
DE: HINWEIS! Ein anderes Öffnen des Geräts als beschrieben führt zum Verlust der Garantie.
ES: NOTA: Abrir el dispositivo de una forma distinta a la indicada anulará la garantía.
FR: REMARQUE : Toute ouverture non conforme aux instructions annulera la garantie.
PL: UWAGA! Otwarcie urządzenia w sposób inny niż opisany unieważni gwarancję.
CZ: POZNÁMKA: Otevření zařízení jiným způsobem, než je popsáno, zruší záruku.

EN: Do not stare at the light source.
NL: Kijk niet rechtstreeks in de lichtbron.
DE: Nicht direkt in die Lichtquelle schauen.
ES: No mire directamente a la fuente de luz.
FR: Ne regardez pas directement la source lumineuse.
PL: Nie patrz bezpośrednio w źródło światła.
CZ: Nedívejte se přímo do světelného zdroje.

EN: Non-replaceable light source.
NL: Niet vervangbare lichtbron.
DE: Nicht austauschbare Lichtquelle.
ES: Fuente de luz no reemplazable.
FR: Source lumineuse non remplaçable.
PL: Niewymienny źródło światła.
CZ: Nevyměnitelný světelný zdroj.

EN: Non-replaceable power supply.
NL: Niet-vervangbare voedingsunit.
DE: Nicht austauschbares Netzteil.
ES: Fuente de alimentación no reemplazable.
FR: Bloc d'alimentation non remplaçable.
PL: Niewymienny zasilacz.
CZ: Nevyměnitelný napájecí zdroj.

EN: Handle and install by professional personnel only.
NL: Alleen door professioneel personeel hanteren en installeren.
DE: Handhabung und Installation nur durch Fachpersonal.
ES: Manipular e instalar únicamente por personal profesional.
FR: Manipulation et installation uniquement par du personnel qualifié.
PL: Obsługa i instalacja wyłącznie przez wykwalifikowany personel.
CZ: Manipulace a instalace pouze odborným personálem.

EN: Device intended for in- and outdoor use.
NL: Apparaat bedoeld voor gebruik binnen en buiten.
DE: Gerät für den Innen- und Außenbereich vorgesehen.
ES: Dispositivo destinado para uso en interiores y exteriores.
FR : Appareil destiné à une utilisation en intérieur et en extérieur.
PL: Urządzenie przeznaczone do użytku wewnętrznego i zewnętrznego.
CZ: Zařízení určené pro vnitřní i venkovní použití.

IP65 EN: IP65 housing – Dust-tight and protected against water jets.
NL: IP65-behuizing – Stofbestendig en beschermd tegen waterstralen.
DE: IP65-Gehäuse – Staubdicht und gegen Wasserstrahlen geschützt.
ES: Carcasa IP65 – Hermética al polvo y protegida contra chorros de agua.
FR: Boîtier IP65 – Étanche à la poussière et protégé contre les jets d'eau.
PL: Obudowa IP65 – Pyłoszczelna i odporna na strumienie wody.
CZ: Krytí IP65 – Prachotěsné a chráněné proti tryskající vodě.

EN: Class I – Metal parts are connected to electrical earth.
NL: Klasse I – Metalen delen zijn geaard.
DE: Klasse I – Metallteile sind mit Schutzleiter verbunden.
ES: Clase I – Las partes metálicas están conectadas a tierra.
FR: Classe I – Les parties métalliques sont reliées à la terre.
PL: Klasa I – Metalowe części są podłączone do uziemienia.
CZ: Třída I – Kovové části jsou připojeny k ochrannému uzemnění.

LiPon

EN: The battery is non-user serviceable. Do not expose the battery to fire, excessive heat, or high ambient temperatures. Do not use or charge the product if the battery or enclosure is mechanically damaged. Avoid mechanical shock, crushing, immersion, or penetration of the battery. Do not store the battery in a fully discharged condition. Recharge the battery promptly after discharge. For storage, ensure the battery is fully charged prior to extended non-use.
NL: De batterij is niet door de gebruiker te onderhouden. Stel de batterij niet bloot aan vuur, overmatige hitte of hoge omgevingstemperaturen. Gebruik of laad het product niet op als de batterij of behuizing mechanisch beschadigd is. Vermijd mechanische schokken, pletten, onderdompeling of doorboring van de batterij. Bewaar de batterij niet in volledig ontladen toestand. Laad de batterij direct op na ontlading. Zorg er bij opslag voor dat de batterij volledig is opgeladen vóór langdurig niet-gebruik.
DE: Die Batterie ist nicht vom Benutzer wartbar. Setzen Sie die Batterie keinem Feuer, übermäßiger Hitze oder hohen Umgebungstemperaturen aus. Verwenden oder laden Sie das Produkt nicht, wenn die Batterie oder das Gehäuse mechanisch beschädigt ist. Vermeiden Sie mechanische Stöße, Quetschen, Eintauchen oder Durchdringen der Batterie. Lagern Sie die Batterie nicht im vollständig entladenen Zustand. Laden Sie die Batterie nach der Entladung umgehend wieder auf. Stellen Sie für die Lagerung sicher, dass die Batterie vor längerer Nichtbenutzung vollständig geladen ist.
ES: La batería no es reparable por el usuario. No exponga la batería al fuego, calor excesivo ni a altas temperaturas ambientales. No utilice ni cargue el producto si la batería o la carcasa presentan daños mecánicos. Evite golpes mecánicos, aplastamiento, inmersión o perforación de la batería. No almacene la batería en estado completamente descargado. Recargue la batería inmediatamente después de la descarga. Para el almacenamiento, asegúrese de que la batería esté completamente cargada antes de un periodo prolongado de no uso.
FR: La batterie ne peut pas être entretenue par l'utilisateur. N'exposez pas la batterie au feu, à une chaleur excessive ou à des températures ambiantes élevées. N'utilisez pas et ne chargez pas le produit si la batterie ou le boîtier est mécaniquement endommagé. Évitez les chocs mécaniques, l'écrasement, l'immersion ou la perforation de la batterie. Ne stockez pas la batterie à l'état complètement déchargé. Rechargez la batterie rapidement après la décharge. Pour le stockage, assurez-vous que la batterie est entièrement chargée avant une période prolongée de non-utilisation.
PL: Bateria nie jest przeznaczona do serwisowania przez użytkownika. Nie narażaj baterii na działanie ognia, nadmiernego ciepła ani wysokich temperatur otoczenia. Nie używaj ani nie ładuj produktu, jeśli bateria lub obudowa są mechanicznie uszkodzone. Unikaj wstrząsów mechanicznych, zgniatania, zanurzenia lub przebicia baterii. Nie przechowuj baterii w stanie całkowitego rozładowania. Naładuj baterię niezwłocznie po rozładowaniu. Przed długotrwałym nieużywaniem upewnij się, że bateria jest w pełni naładowana.
CZ: Baterie není určená k uživatelskému servisu. Nevystavujte baterii ohni, nadměrnému teplu ani vysokým okolním teplotám. Nepoužívejte ani nenabíjejte výrobek, pokud je baterie nebo kryt mechanicky poškozen. Vyvarujte se mechanickým nárazům, rozdrcení, ponoření nebo propichnutí baterie. Neskladujte baterii ve zcela vybitém stavu. Po vybití baterii neprodleně dobijte. Při skladování se ujistěte, že je baterie před delší dobou nepoužívání plně nabitá.

CE
2014/35/EU
2014/30/EU
2011/65/EC
2014/53/EU

EN: This product carries the CE mark and meets EU safety, health, and environmental requirements.
NL: Dit product draagt de CE-markering en voldoet aan de EU-eisen voor veiligheid, gezondheid en milieu.
DE: Dieses Produkt trägt die CE-Kennzeichnung und erfüllt die EU-Anforderungen an Sicherheit, Gesundheit und Umweltschutz.
ES: Este producto lleva el marcado CE y cumple los requisitos de seguridad, salud y medio ambiente de la UE.
FR: Ce produit porte le marquage CE et répond aux exigences européennes de sécurité, de santé et de protection de l'environnement.
PL: Produkt posiada oznakowanie CE i spełnia unijne wymagania dotyczące bezpieczeństwa, zdrowia i ochrony środowiska.
CZ: Tento výrobek nese označení CE a splňuje evropské požadavky na bezpečnost, zdraví a ochranu životního prostředí.

UK CA
S.I. 2016:1101
S.I. 2016:109
S.I. 2012:3032
S.I. 2017:1206

EN: This product complies with UKCA safety, health, and environmental regulations applicable in the United Kingdom.
NL: Dit product voldoet aan de UKCA-voorschriften voor veiligheid, gezondheid en milieu die gelden in het Verenigd Koninkrijk.
DE: Dieses Produkt erfüllt die UKCA-Bestimmungen für Sicherheit, Gesundheit und Umweltschutz im Vereinigten Königreich.
ES: Este producto cumple la normativa UKCA de seguridad, salud y medio ambiente vigente en el Reino Unido.
FR: Ce produit est conforme aux réglementations UKCA relatives à la sécurité, à la santé et à l'environnement au Royaume-Uni.
PL: Produkt spełnia wymogi certyfikacji UKCA dotyczące bezpieczeństwa, zdrowia i ochrony środowiska obowiązujące w Zjednoczonym Królestwie.
CZ: Tento výrobek splňuje požadavky UKCA týkající se bezpečnosti, zdraví a ochrany životního prostředí ve Spojeném království.

EN: Dispose of this item separately from household waste. Recycle according to local environmental regulations. Proper separation reduces landfill/incineration volume and minimizes environmental and health impact.
NL: Het product apart van huishoudelijk afval afvoeren. Recyclen volgens de lokale milieuregels. Juiste scheiding vermindert de hoeveelheid afval en beschermt mens en milieu.
DE: Dieses Produkt getrennt vom Hausmüll entsorgen. Gemäß den lokalen Umweltvorschriften recyceln. Eine korrekte Trennung reduziert Abfall und schützt Gesundheit und Umwelt.
ES: Deseche este producto por separado de los residuos domésticos. Recíclelo según la normativa ambiental local. La separación adecuada reduce residuos y protege la salud y el medio ambiente.
FR: Éliminer ce produit séparément des déchets ménagers. Recycler conformément aux réglementations locales. Une bonne séparation réduit les déchets et protège l'environnement.
PL: Produkt należy utylizować oddzielnie od odpadów domowych. Poddać recyklingowi zgodnie z lokalnymi przepisami. Właściwa segregacja zmniejsza ilość odpadów i chroni środowisko.
CZ: Tento výrobek likvidujte odděleně od komunálního odpadu. Recyklujte dle místních předpisů. Správné třídění snižuje množství odpadu a chrání zdraví i životní prostředí.

Specifications and design are subject to change without prior notice.

RDM Compliance (ANSI/ESTA E1.20)

Parameter ID	Discovery	Set	Get
DISC_UNIQUE_BRANCH	✓		
DISC_MUTE	✓		
DISC_UN_MUTE	✓		
DEVICE_INFO			✓
SUPPORTED_PARAMETERS			✓
SOFTWARE_VERSION_LABEL			✓
DMX_START_ADDRESS		✓	✓
IDENTIFY_DEVICE		✓	✓
DEVICE_MODEL_DESCRIPTION			✓
PARAMETER_DESCRIPTION			✓
MANUFACTURER_LABEL		✓	
DEVICE_LABEL		✓	✓
FACTORY_DEFAULTS		✓	✓
BOOT_SOFTWARE_VERSION_ID			✓
BOOT_SOFTWARE_VERSION_LABEL			✓
DMX_PERSONALITY		✓	✓
DMX_PERSONALITY_DESCRIPTION			✓
SLOT_INFO			✓
SLOT_DESCRIPTION			✓
SENSOR_DEFINITION			✓
SENSOR_VALUE			✓
DEVICE_HOURS			✓
LAMP_HOURS			✓
RESET_DEVICE		✓	
DIMMER_CURVE		✓	✓
DMX_STATE		✓	✓
DIMMER_SPEED		✓	✓

BEAMZ
MADE
EAZY

European Union
Tronios B.V.,
Bedrijvenpark Twente Noord 18,
NL-7602KR Almelo,
The Netherlands
info@tronios.com

United Kingdom
Tronios Ltd.,
Central 8, Caspian Close
Stanford-le-Hope SS17 9FN,
United Kingdom

BEAMZLIGHTING.COM

Copyright © 2025 by Tronios The Netherlands

BEAMZ

YOUR FUTURE
YOUR SKILLS
YOUR PLATFORM
YOUR PARTY
YOUR EVENT

beamZ Pro

offers a wide range of high performance lighting equipment and related accessories for the rental, entertainment and architectural lighting markets. BeamZ Pro stands for performance, innovation and value pricing!

BEAMZLIGHTING.COM