VSERIESPRO

V8PRO - V10PRO - V12PRO - V15PRO

USER'S MANUAL
MANUALE D'USO

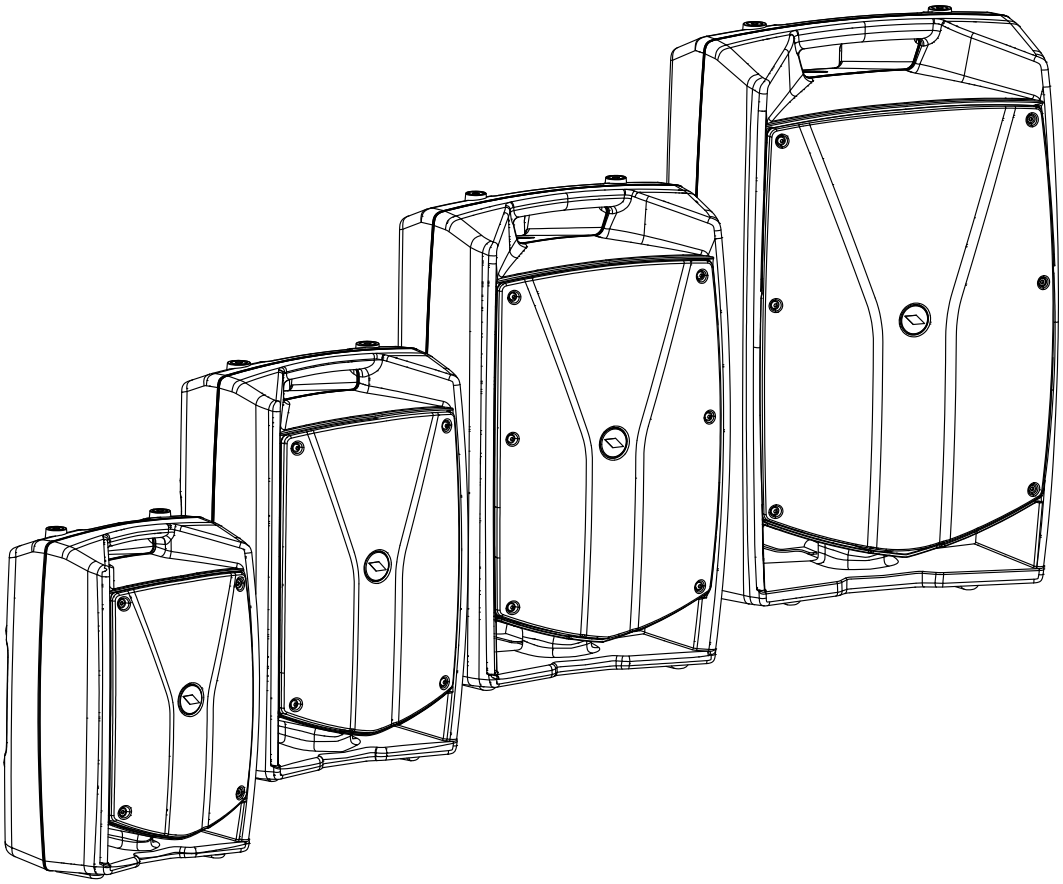

ENGLISH
ITALIANO

96MAN0201-REV.28/24

PROEL

IMPORTANT SAFETY INSTRUCTIONS 3
FEDERAL COMMUNICATIONS COMMISSION (FCC) STATEMENT 4
DECLARATION OF CONFORMITY 4
LIMITED WARRANTY 4
CONDITIONS OF USE 4
INTRODUCTION 5
DESCRIPTION 5
MAIN PANEL OPERATIONS 5
OPTIONAL ACCESSORIES 8
TECHNICAL SPECIFICATIONS 16
V8PRO TECHNICAL DRAWING 17
V10PRO TECHNICAL DRAWING 17
V12PRO TECHNICAL DRAWING 18
V15PRO TECHNICAL DRAWING 18
CONFERENCE CONFIGURATION EXAMPLE 19
STAND-UP COMEDY CONFIGURATION EXAMPLE 19
STEREO STANDARD CONFIGURATION EXAMPLE 19

IMPORTANT SAFETY INSTRUCTIONS

Watch for these symbols:

- The lightning flash with arrowhead symbol within an equilateral triangle is intended to alert the user to the presence of uninsulated “dangerous voltage” within the product’s enclosure, that may be of sufficient magnitude to constitute a risk of electric shock to persons.

- The exclamation point within an equilateral triangle is intended to alert the user to the presence of important operating and maintenance (servicing) instructions in the literature accompanying the appliance.

1. Read these instructions.
2. Keep these instructions.
3. Heed all warnings.
4. Follow all instructions.
5. Do not use this apparatus near water.
6. Clean only with dry cloth.
7. Do not block any ventilation openings. Install in accordance with the manufacturer’s instructions.
8. Do not install near any heat sources such as radiators, heat registers, stoves, or other apparatus (including amplifiers) that produce heat.
9. Do not defeat the safety purpose of the polarized or grounding-type plug. A polarized plug has two blades with one wider than the other. A grounding-type plug has two blades and a third grounding prong. The wide blade or the third prong are provided for your safety. If the provided plug does not fit into your outlet, consult an electrician for replacement of the obsolete outlet.
10. Protect the power cord from being walked on or pinched, particularly at plugs, convenience receptacles, and the point where they exit from the apparatus.

11. Only use attachments/accessories specified by the manufacturer.
12. Use only with the cart, stand, tripod, bracket, or table specified by the manufacturer, or sold with the apparatus. When a cart is used, use caution when moving the cart/apparatus combination to avoid injury from tip-over.
13. Unplug this apparatus during lightning storms or when unused for long periods of time.
14. Refer all servicing to qualified service personnel. Servicing is required when the apparatus has been damaged in any way, such as power supply cord or plug is damaged, liquid has been spilled or objects have fallen into the apparatus, the apparatus has been exposed to rain or moisture, does not operate normally, or has been dropped.
15. Warning: to reduce the risk of fire or electric shock, do not expose this apparatus to rain or moisture.
16. Do not expose this equipment to dripping or splashing and ensure that no objects filled with liquids, such as vases, are placed on the equipment.
17. To completely disconnect this apparatus from the ac mains, disconnect the power supply cord plug from the ac receptacle.
18. The mains plug of the power supply cord shall remain readily operable.
19. This apparatus contains potentially lethal voltages. To prevent electric shock or hazard, do not remove the chassis, input module or ac input covers. No user serviceable parts inside. Refer servicing to qualified service personnel.
20. The loudspeakers covered by this manual are not intended for high moisture outdoor environments. Moisture can damage the speaker cone and surround and cause corrosion of electrical contacts and metal parts. Avoid exposing the speakers to direct moisture.
21. Keep loudspeakers out of extended or intense direct sunlight. The driver suspension will prematurely dry out and finished surfaces may be degraded by long-term exposure to intense ultra-violet (UV) light.
22. The loudspeakers can generate considerable energy. When placed on a slippery surface such as polished wood or linoleum, the speaker may move due to its acoustical energy output.
23. Precautions should be taken to assure that the speaker does not fall off a stage or table on which it is placed.
24. The loudspeakers are easily capable of generating sound pressure levels (SPL) sufficient to cause permanent hearing damage to performers, production crew and audience members. Caution should be taken to avoid prolonged exposure to SPL in excess of 90 dB.

This marking shown on the product or its literature, indicates that it should not be disposed with other household wastes at the end of its working life. To prevent possible harm to the environment or human health from uncontrolled waste disposal, please separate this from other types of wastes and recycle it responsibly to promote the sustainable reuse of material resources. Household users should contact either the retailer where they purchased this product, or their local government office, for details of where and how they can take this item for environmentally safe recycling. Business users should contact their supplier and check the terms and conditions of the purchase contract. This product should not be mixed with other commercial wastes for disposal.

FEDERAL COMMUNICATIONS COMMISSION (FCC) STATEMENT

This equipment has been tested and found to comply with the limits for a Class A digital device, pursuant to part 15 of the FCC Rules. These limits are designed to provide reasonable protection against harmful interference when the equipment is operated in a commercial environment. This equipment generates, uses, and can radiate radio frequency energy and, if not installed and used in accordance with the instruction manual, may cause harmful interference to radio communications.
Operation of this equipment in a residential area is likely to cause harmful interference in which case the user will be required to correct the interference at their own expense.
This device complies with Part 15 of the FCC rules. Operation is subject to the following two conditions:
(1) this device may not cause harmful interference, and
(2) this device must accept any interference received, including interference that may cause undesired operation.

DECLARATION OF CONFORMITY

The product is in compliance with the following European Directives:
EMC 2014/30/EU, RED 2014/53/EU, LVD 2014/35/EU, RoHS 2011/65/EU and WEEE 2012/19/EU.

WARNING (EN 55032 CISPR 32)
This equipment is compliant with Class A of CISPR 32. In a residential environment this equipment may cause radio interference.
Under the EM disturbance, the ratio of signal-noise will be changed above 10 dB.

LIMITED WARRANTY

Proel warrants all materials, workmanship and proper operation of this product for a period of two years from the original date of purchase. If any defects are found in the materials or workmanship or if the product fails to function properly during the applicable warranty period, the owner should inform about these defects the dealer or the distributor, providing receipt or invoice of date of purchase and defect detailed description. This warranty does not extend to damage resulting from improper installation, misuse, neglect or abuse. Proel S.p.A. will verify damage on returned units, and when the unit has been properly used and warranty is still valid, then the unit will be replaced or repaired. Proel S.p.A. is not responsible for any “direct damage” or “indirect damage” caused by product defectiveness.

- This unit package has been submitted to ISTA 1A integrity tests. We suggest you control the unit conditions immediately after unpacking it.
- If any damage is found, immediately advise the dealer. Keep all unit packaging parts to allow inspection.
- Proel is not responsible for any damage that occurs during shipment.
- Products are sold “delivered ex warehouse” and shipment is at charge and risk of the buyer.
- Possible damages to unit should be immediately notified to forwarder. Each complaint for package tampered with should be done within eight days from product receipt.

CONDITIONS OF USE

Proel do not accept any liability for damage caused to third parties due to improper installation, use of non-original spare parts, lack of maintenance, tampering or improper use of this product, including disregard of acceptable and applicable safety standards. Proel strongly recommends that this loudspeaker cabinet be suspended taking into consideration all current National, Federal, State and Local regulations. The product must be installed be qualified personal. Please contact the manufacturer for further information.

INTRODUCTION

Thank you for choosing a PROEL product. Please take some time to read this manual to understand all the features of your system and take advantage of all its performance capabilities. All PROEL products are CE approved and designed for continuous use in professional applications.

DESCRIPTION

V PRO series is the ultimate evolution of the acclaimed V series of PROEL powered loudspeakers. The V PRO features now a totally new pre-amp section including an advanced processing with **high-performance DSP engine**, for a very smooth response and a high-definition sound. The possibility to select the **5 different EQ presets** allows to adapt the system response to the different applications with a touch of your fingers. These ultra-portable speakers combine, in carefully engineered and light-weight cabinets, the clearest and most accurate PROEL sound with Class D Amplifier technology and **Switch Mode Power Supply**, offering an unbeatable PA solution at its price point. The four models, V8PRO, V10PRO, V12PRO and V15PRO, feature a new extremely efficient amplifier module capable of delivering **600 W** of robust power to the transducers. Thanks to the use of SMPS technology, this power comes in an ultra-lightweight package, making the V PRO the most portable PROEL speakers ever.

The V PRO cabinets, expression of the most advanced Italian design, include a super-comfortable luggage-style top handle for an **effortless portability**. The slanted shape allows the speakers to be laid on their side and used also as stage monitors.

Thanks to the **MIC/ LINE input** and the **WIRELESS USB input** for the use of **PROEL U24** microphone systems, the V PRO can be used in a variety of applications without external equipment.

MAIN PANEL OPERATIONS

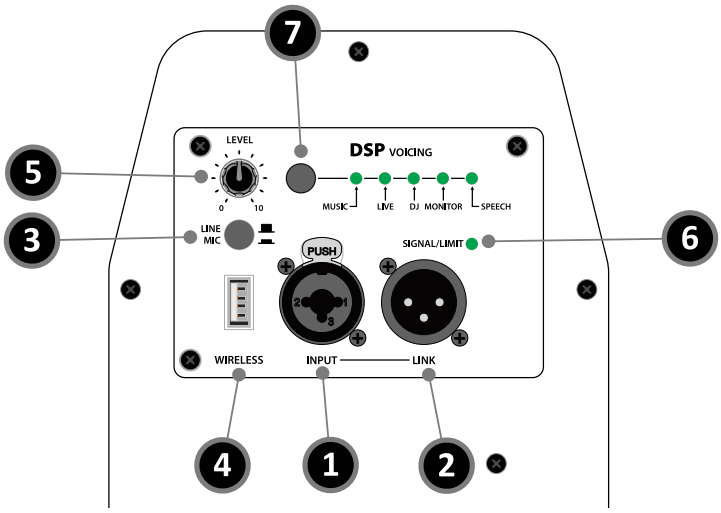

1. INPUT CONNECTOR

This is a COMBO connector that accepts an XLR plug or a JACK plug from any balanced or unbalanced dynamic microphone or from any line level device or instrument.

The balanced XLR input is wired as follows:

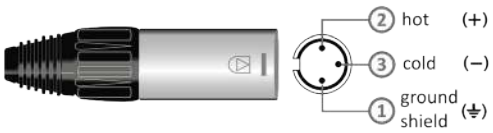

Pin 1 = shield or ground

Pin 2 = + positive or "hot"

Pin 3 = - negative or "cold"

The balanced JACK input is wired as follows:

Tip = + positive or "hot"

Ring = - negative or "cold"

Sleeve = shield or ground

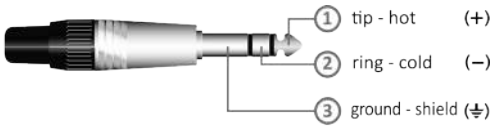

The unbalanced JACK input is wired as follows:

Tip = + positive or "hot"

Sleeve = shield or ground

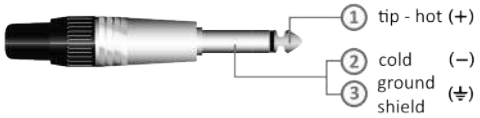

2. LINK CONNECTOR

This is a male XLR connector, it is connected in parallel with the respective INPUT socket, so the LINK is wired as INPUT.

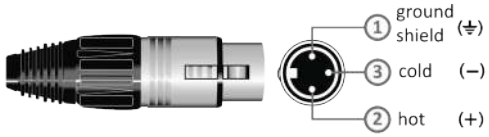

Connect these to the inputs of other powered speakers to make an array.

3. MIC / LINE SWITCH

This switch allows to choose the most appropriate input impedance and gain setting for the sound source device connected at the input connector. Choose the proper setting among the following:

LINE	Raised button if an instrument or another player or mixer with low impedance line level output is connected.
MIC	Pressed button if a dynamic microphone is connected.

4. WIRELESS

This input is reserved for using PROEL **U24H** or **U24B** 2.4GHz USB Wireless Microphone.
NOTE: when using the wireless microphones, it is preferable to disconnect any MIC/LINE device.

5. LEVEL

This potentiometer sets the level of MIC /LINE and WIRELESS inputs.

6. SIGN / LIMIT INDICATOR

GREEN LED illuminates to indicate the presence of the signal at the amplifier input.

RED LED illuminates when the internal amplifier's output is limited. When this LED flashes reduce the input signal level.

7. PRESET BUTTON

Pressing it you can select the DSP PRESET. The selected PRESET is indicated by the corresponding LED:

MUSIC	Enhances low and high frequencies while slightly cutting mid-high tones, and it is used for most music playback applications.
LIVE	Provides a linear response for the whole audio range and it is optimized for live vocal and instrumental applications.
DJ	Boosts low and high frequencies typical of recorded electronic and dance music, while reducing mid-high harshness that can occur at high levels.
MONITOR	Optimized for the use of the speaker as a stage monitor. It features a low-frequency roll-off and carefully selected EQ cuts able to ensure the maximum gain before feedback.
SPEECH	Includes a significant low-cut filter to reduce rumble and several enhancements of mid-high frequencies in the vocal range, to maximize the voice intelligibility and to avoid feedback in speech applications. To be used when a dynamic microphone is connected directly to the speaker's input.

Note: the following figure shows the different equalization applied by the DSP. Note that it is a generic representative graph not related to each single model in which the response is different, in particular at low frequencies.

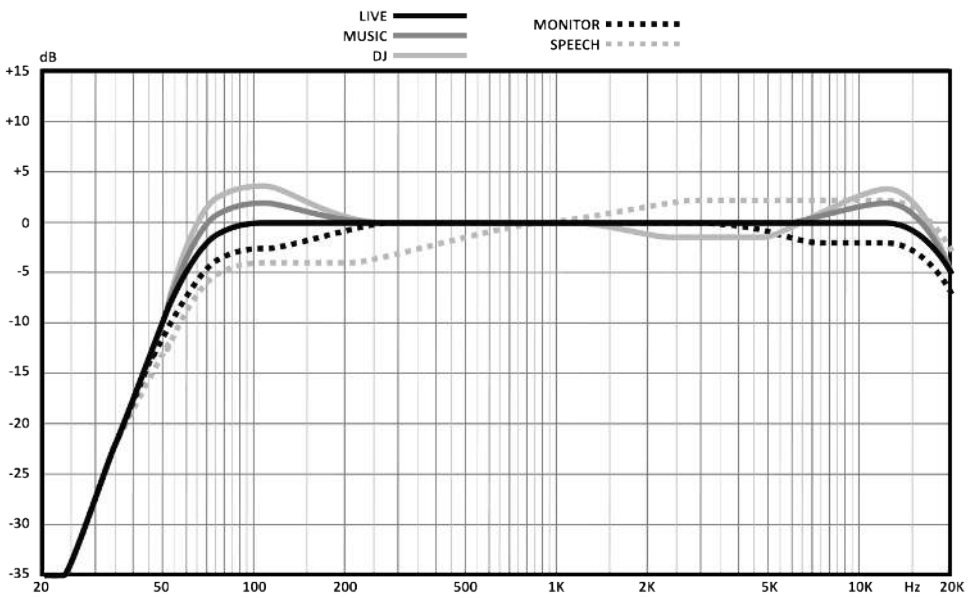

8. LINE VOLTAGE SELECTOR

This switch sets the AC voltage line of your country (usually it is set by factory and isn't necessary to change it). The 115V setting is for mains line in the range of 100-120V~ and 230V setting is for mains line in the range of 220-240V~.

WARNING: AN INCORRECT SETTING OF AC LINE VOLTAGE COULD DAMAGE SERIOUSLY THE INTERNAL ELECTRONICS!

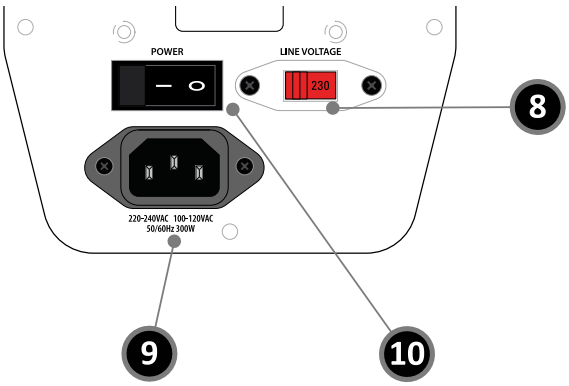

V8PRO

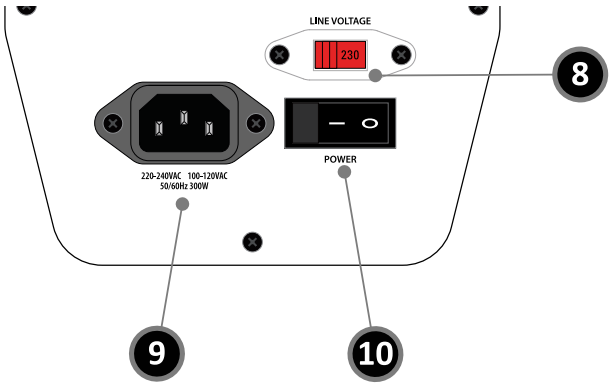

V10PRO - V12PRO - V15PRO

9. POWER

Use this switch to power ON or OFF the loudspeaker. It is "ON" when the switch is in the "I" position.

10. AC~ SOCKET

Here’s where you plug in your mains supply cord. You should always use the mains cord supplied with the device. Be sure that your device is turned off before you plug the mains supply cord into an electrical outlet.

OPTIONAL ACCESSORIES

SPEAKER FLOOR STAND

- **FRE180BKV2** – steel black stand (**FRE180KITV2** dual with bag)
- **FRE300BK** – aluminium black stand (**FRE300KIT** dual with bag).

SUBWOOFER POLE

- **KP210** – sub-speaker black pole.

BRACKET FOR WALL MOUNT (+/- 45°).

- **KPTV8** – C-shape bracket for wall mount designed for V8PRO.
- **KPTV10** – C-shape bracket for wall mount designed for V10PRO.
- **KPTV12** – C-shape bracket for wall mount designed for V12PRO.
- **KPTV15** – C-shape bracket for wall mount designed for V15PRO.

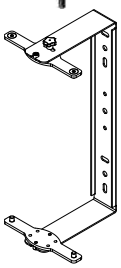

COVER FOR CARRYING

- **COVERV8** - Protection cover for V8PRO.
- **COVERV10** - Protection cover for V10PRO.
- **COVERV12** - Protection cover for V12PRO.
- **COVERV15** - Protection cover for V15PRO.

WIRELESS DYNAMIC MICROPHONE

- **U24H** - 2.4GHZ USB Wireless Handheld Microphone System

WIRELESS HEADSET MICROPHONE

- **U24B** - 2.4GHZ USB Wireless Bodypack Microphone System

ISTRUZIONI DI SICUREZZA IMPORTANTI 10
DICHIARAZIONE DI CONFORMITÀ 11
GARANZIA LIMITATA 11
CONDIZIONI D'USO 11
INTRODUZIONE 12
DESCRIZIONE 12
FUNZIONI DEL PANNELLO PRINCIPALE 12
ACCESSORI OPZIONALI 15
TECHNICAL SPECIFICATIONS 16
V8PRO TECHNICAL DRAWING 17
V10PRO TECHNICAL DRAWING 17
V12PRO TECHNICAL DRAWING 18
V15PRO TECHNICAL DRAWING 18
CONFERENCE CONFIGURATION EXAMPLE 19
STAND-UP COMEDY CONFIGURATION EXAMPLE 19
STEREO STANDARD CONFIGURATION EXAMPLE 19

ISTRUZIONI DI SICUREZZA IMPORTANTI

Guarda questi simboli:

- Il lampo con la freccia all'interno di un triangolo equilatero ha lo scopo di avvisare l'utente della presenza di "tensione pericolosa" non isolata all'interno della custodia del prodotto, che può essere di ampiezza sufficiente a costituire un rischio di scossa elettrica per le persone.
- Il punto esclamativo all'interno di un triangolo equilatero avverte l'utente della presenza di importanti istruzioni operative e di manutenzione (assistenza) nella documentazione che accompagna l'apparecchio.

1. Leggere queste istruzioni.
2. Conservare queste istruzioni.
3. Fare attenzione a tutti gli avvertimenti.
4. Seguire tutte le istruzioni.
5. Non usare questo dispositivo vicino all'acqua.
6. Pulire solo con uno strofinaccio asciutto.
7. Non bloccare alcuna fessura di ventilazione. Installare conformemente alle istruzioni del produttore.
8. Non installare nelle vicinanze di fonti di calore come radiatori, caloriferi, stufe o altri apparecchi (amplificatori compresi) che generano calore.
9. Non annullare l'obiettivo di sicurezza delle spine polarizzate o con messa a terra. Le spine polarizzate hanno due lame, con una più larga dell'altra. Una spina con messa a terra ha due lame e un terzo polo di terra. La lama larga o il terzo polo servono per la sicurezza dell'utilizzatore. Se la spina fornita non è adatta alla propria presa, consultate un elettricista per la sostituzione della spina.
10. Disporre il cavo di alimentazione in modo tale da essere protetto dal calpestio e da spigoli taglienti e che non possa essere danneggiato, in particolare in prossimità delle spine, del cavo di prolunga e nel punto in cui il cavo di alimentazione esce dall'apparecchio.

11. Usare solo dispositivi opzionali/accessori specificati dal produttore.
12. Usare solo con carrello, supporto, cavalletto, sostegno o tavola specificate dal produttore o acquistati con l'apparecchio. Quando si usa un carrello, prestare attenzione, muovendo il carrello/la combinazione di apparecchi, a non ferirsi.
13. Staccare la spina in caso di temporale o quando non si usa l'apparecchio per un lungo periodo.
14. Per l'assistenza tecnica rivolgersi a personale qualificato. L'assistenza tecnica è necessaria nel caso in cui l'unità sia danneggiata, per es. per problemi del cavo di alimentazione o della spina, rovesciamento di liquidi od oggetti caduti nell'apparecchio, esposizione alla pioggia o all'umidità, anomalie di funzionamento o cadute dell'apparecchio.
15. Avvertenza: per ridurre il rischio di incendi o scosse elettriche, non esporre questo apparecchio alla pioggia o all'umidità.
16. Non esporre questa apparecchiatura a gocciolamenti o schizzi e assicurarsi che nessun oggetto riempito di liquidi, come i vasi, venga posta sull'apparecchiatura.
17. Per scollegare completamente questo apparato dalla rete elettrica AC, scollegare la spina del cavo di alimentazione dalla presa elettrica AC.
18. La spina di alimentazione del cavo di alimentazione deve rimanere facilmente accessibile.
19. Questo apparecchio contiene tensioni potenzialmente letali. Per evitare scosse elettriche o rischi, non rimuovere lo chassis, il modulo di ingresso o le coperture degli ingressi AC. All'interno non ci sono parti riparabili dall'utente. Per l'assistenza, rivolgersi a personale di assistenza qualificato.
20. Gli altoparlanti trattati in questo manuale non sono destinati ad ambienti esterni ad alta umidità. L'umidità può danneggiare il cono dell'altoparlante e la cornice e causare la corrosione dei contatti elettrici e delle parti metalliche. Evitare di esporre gli altoparlanti all'umidità diretta.
21. Tenere gli altoparlanti lontani dalla luce solare diretta prolungata o intensa. La sospensione del driver si asciugherà prematuramente e le superfici finite potrebbero essere degradate dall'esposizione a lungo termine alla luce ultravioletta (UV) intensa.
22. Gli altoparlanti possono generare una notevole energia. Quando viene posizionato su una superficie scivolosa come legno lucidato o linoleum, l'altoparlante potrebbe spostarsi a causa della sua emissione di energia acustica.
23. È necessario prendere precauzioni per assicurare che l'altoparlante non cada da un palco o da un tavolo su cui è posizionato.
24. Gli altoparlanti sono facilmente in grado di generare livelli di pressione sonora (SPL) sufficienti a causare danni permanenti all'udito agli artisti, alla troupe di produzione e ai membri del pubblico. È necessario prestare attenzione per evitare l'esposizione prolungata a SPL superiore a 90 dB.

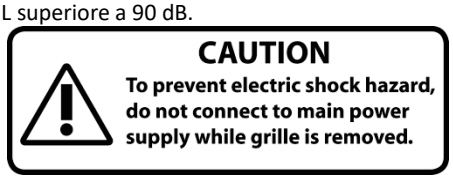

Il marchio riportato sul prodotto o sulla documentazione indica che il prodotto non deve essere smaltito con altri rifiuti domestici al termine del ciclo di vita. Per evitare eventuali danni all'ambiente si invita l'utente a separare questo prodotto da altri tipi di rifiuti e di riciclarlo in maniera responsabile per favorire il riutilizzo sostenibile delle risorse materiali. Gli utenti domestici sono invitati a contattare il rivenditore presso il quale è stato acquistato il prodotto o l'ufficio locale preposto per tutte le informazioni relative alla raccolta differenziata e al riciclaggio per questo tipo di prodotto. Gli utenti aziendali sono invitati a contattare il proprio fornitore e verificare i termini e le condizioni del contratto di acquisto. Questo prodotto non deve essere smaltito unitamente ad altri rifiuti commerciali.

DICHIARAZIONE DI CONFORMITÀ

Il prodotto è conforme alle seguenti direttive europee:
EMC 2014/30/EU, RED 2014/53/EU, LVD 2014/35/EU, RoHS 2011/65/EU and WEEE 2012/19/EU.

AVVERTIMENTO EN 55032 (CISPR 32)
Questo è un apparecchio di Classe A. In un ambiente residenziale questo apparecchio può provocare radio disturbi. In questo caso può essere richiesto all'utilizzatore di prendere misure adeguate.
Sotto il disturbo EM, il rapporto segnale-rumore verrà modificato oltre i 10 dB.

GARANZIA LIMITATA

Proel garantisce tutti i materiali, la lavorazione e il corretto funzionamento di questo prodotto per un periodo di due anni dalla data di acquisto originale. I difetti rilevati entro il periodo di garanzia sui prodotti venduti, attribuibili a materiali difettosi o difetti di costruzione, devono essere tempestivamente segnalati al proprio rivenditore o distributore, allegando evidenza scritta della data di acquisto e descrizione del tipo di difetto riscontrato. Sono esclusi dalla garanzia difetti causati da uso improprio o manomissione. Proel constata tramite verifica sui resi la difettosità dichiarata, correlata all'appropriato utilizzo, e l'effettiva validità della garanzia; provvede quindi alla sostituzione o riparazione dei prodotti, declinando tuttavia ogni obbligo di risarcimento per danni diretti o indiretti eventualmente derivanti dalla difettosità.

- L'imballo è stato sottoposto a test di integrità secondo la procedura ISTA 1A. Si raccomanda di controllare il prodotto subito dopo l'apertura dell'imballo.
- Se vengono riscontrati danni informare immediatamente il rivenditore. Conservare quindi l'imballo completo per permetterne l'ispezione.
- Proel declina ogni responsabilità per danni causati dal trasporto.
- Le merci sono vendute "franco nostra sede" e viaggiano sempre a rischio e pericolo del distributore.
- Eventuali avarie e danni dovranno essere contestati al vettore. Ogni reclamo per imballi manomessi dovrà essere inoltrato entro 8 giorni dal ricevimento.

CONDIZIONI D'USO

Proel non si assume alcuna responsabilità per danni causati a terzi a causa di installazione impropria, uso di parti di ricambio non originali, mancanza di manutenzione, manomissione o uso improprio di questo prodotto, incluso il mancato rispetto di standard di sicurezza accettabili e applicabili. Proel raccomanda vivamente di sospendere questo cabinet per altoparlanti tenendo in considerazione tutte le normative nazionali, federali, statali e locali vigenti. Il prodotto deve essere installato da personale qualificato. Si prega di contattare il produttore per ulteriori informazioni.

INTRODUZIONE

Grazie per aver scelto un prodotto PROEL. Dedicate del tempo alla lettura di questo manuale per comprendere tutte le funzionalità del vostro sistema e sfruttare al massimo le sue possibilità operative. Tutti i nostri prodotti sono conformi alle normative CE per un utilizzo continuo in applicazioni professionali.

DESCRIZIONE

La serie **V PRO** è **l'ultima evoluzione dell'acclamata serie V di altoparlanti amplificati PROEL**. I diffusori V PRO offrono ora una sezione di pre-amplificazione totalmente nuova che include **un'avanzata sezione DSP ad alte prestazioni** per una risposta lineare e un suono ad alta definizione. La possibilità di selezionare **5 diversi preset di EQ** permette di adattare la risposta del sistema alle diverse applicazioni con un semplice tocco delle dita. Questi diffusori ultraportatili combinano, in cabinet leggeri e accuratamente progettati, il suono PROEL più chiaro e definito con la tecnologia di amplificatore di **classe D** e l'alimentazione **Switch Mode**, offrendo una soluzione PA imbattibile al suo prezzo. I quattro modelli, V8PRO, V10PRO, V12PRO e V15PRO, sono dotati di un nuovo modulo amplificatore estremamente efficiente in grado di fornire **600 W** di potenza ai trasduttori. Grazie all'utilizzo della tecnologia SMPS, questa potenza viene fornita in un package ultraleggero, rendendo V PRO gli altoparlanti PROEL più portatili di sempre.

I cabinet V PRO, espressione del design italiano più avanzato, includono una comodissima maniglia superiore in stile valigia per un **trasporto senza sforzo**. La forma inclinata consente di appoggiare i diffusori su un fianco e di utilizzarli anche come monitor da palco.

Grazie all'ingresso **MIC/LINE** e all'ingresso **WIRELESS USB** per l'utilizzo dei sistemi microfonici **PROEL U24**, i diffusori V PRO possono essere utilizzati in una varietà di applicazioni senza apparecchiature esterne.

FUNZIONI DEL PANNELLO PRINCIPALE

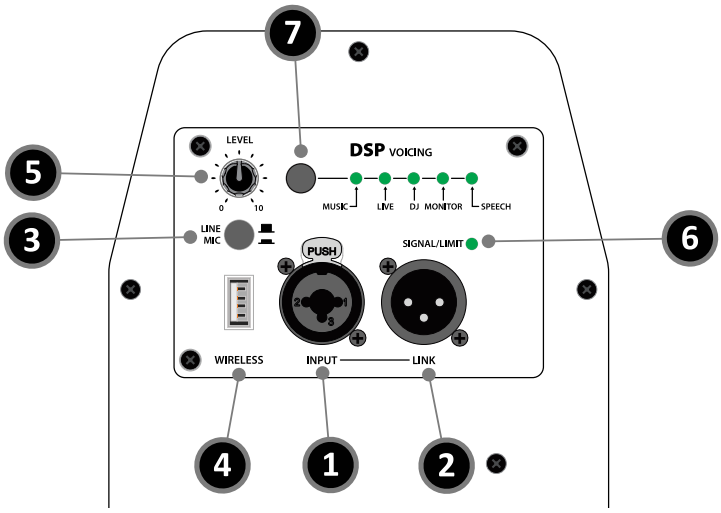

1. CONNETTORE INPUT

Questo è un connettore COMBO che accetta una spina XLR o una spina JACK da qualsiasi microfono dinamico bilanciato o sbilanciato o da qualsiasi dispositivo o strumento a livello di linea.

Le terminazioni dell'ingresso XLR sono le seguenti:

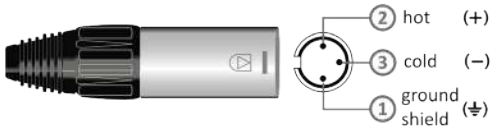

Pin 1 = schermo o massa

Pin 2 = + positivo o "caldo"

Pin 3 = - negativo o "freddo"

Le terminazioni dell'ingresso JACK sono le seguenti:

Tip (punta) = + positivo o "caldo"

Ring (anello) = - negativo o "freddo"

Sleeve (manicotto) = schermo o massa

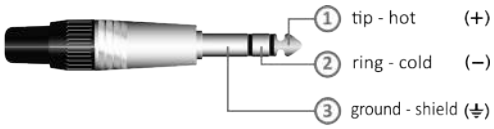

Quando si collega un segnale sbilanciato, le terminazioni sono le seguenti:

Tip (punta) = + positivo o "caldo"

Sleeve (manicotto) = schermo o massa

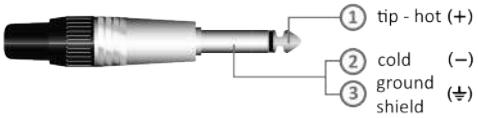

2. CONNETTORE LINK

Questo è un connettore XLR maschio, è collegato in parallelo alla rispettiva presa INPUT; quindi, il LINK è cablato come INPUT.

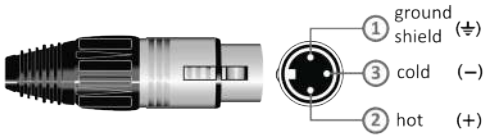

Collegali agli ingressi di altri altoparlanti amplificati per creare un array.

3. MIC / LINE SELETTORE

Questo selettore consente di scegliere l'impostazione dell'impedenza di ingresso e del guadagno più appropriata per il dispositivo di sorgente sonora collegato al connettore di ingresso. Scegli l'impostazione corretta tra le seguenti:

LINE — Tasto sollevato se uno strumento, un altro musicista o un mixer con bassa impedenza l'uscita a livello di linea è collegato.

MIC — Tasto premuto se è collegato un microfono dinamico.

4. WIRELESS

Questo ingresso è riservato ai radiomicrofoni PROEL USB 2.4 GHz **U24H** e **U24B**.

NOTA: quando si utilizzano i radiomicrofoni è preferibile non utilizzare l'ingresso MIC / LINE.

5. LEVEL

Potenziometri per la regolazione del livello degli ingressi MIC / LINE e WIRELESS.

6. INDICATORE SIGN / LIMIT

LED VERDE si illumina per indicare la presenza del segnale all'ingresso dell'amplificatore.

LED ROSSO si illumina quando l'uscita dell'amplificatore interno è limitata. Quando questo LED lampeggia, ridurre il livello del segnale di ingresso.

7. TASTO PRESET

Premendolo è possibile selezionare il PRESET DSP. Il PRESET selezionato è indicato dal LED corrispondente:

MUSIC	Migliora le frequenze basse e alte riducendo leggermente i toni medio-alti ed è utilizzato per la maggior parte delle applicazioni di riproduzione di musica registrata.
LIVE	Fornisce una risposta lineare per l'intera gamma audio ed è ottimizzato per applicazioni vocali e strumentali dal vivo.
DJ	Aumenta le frequenze basse e alte tipiche della musica elettronica e dance, riducendo al contempo l'asprezza dei medio-alti che può verificarsi ad elevati livelli.
MONITOR	Ottimizzato per l'utilizzo dell'altoparlante come monitor da palco. È dotato di un roll-off a bassa frequenza e tagli EQ in grado di garantire il massimo guadagno prima del feedback.
SPEECH	Ha un significativo filtro low-cut per evitare rimbombi e diversi miglioramenti delle frequenze medio-alte nella gamma vocale, per massimizzare l'intelligibilità della voce nelle applicazioni vocali ed evitare il feedback. Da utilizzare quando un microfono dinamico è collegato direttamente all'ingresso dell'altoparlante.

Nota: la figura seguente mostra la diversa equalizzazione applicata dal DSP. Notare che si tratta di un grafico rappresentativo generico non relativo ad ogni singolo modello, in cui la risposta è diversa in particolare alle basse frequenze.

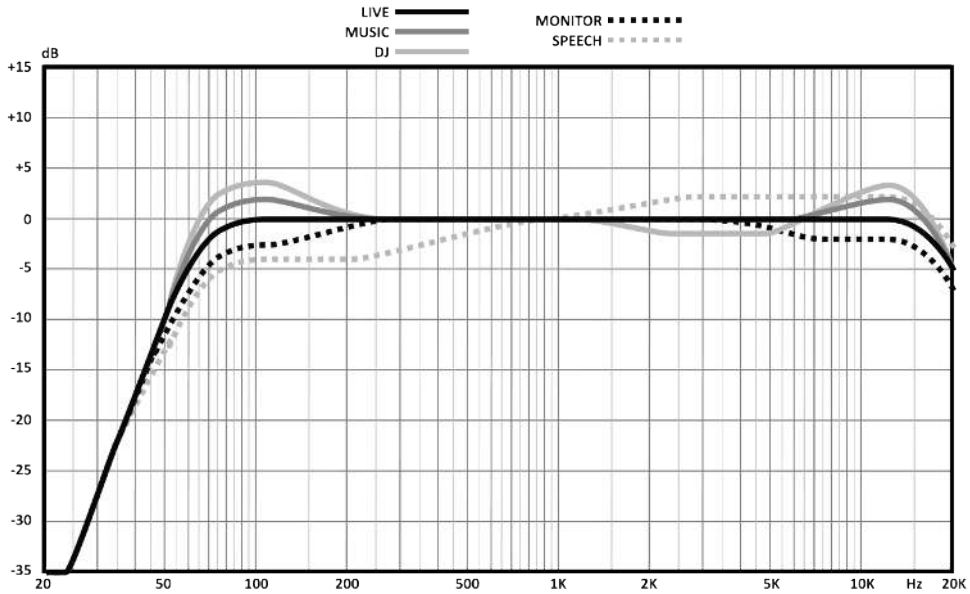

8. SELETTORE TENSIONE DI RETE

Questo interruttore imposta la tensione di rete AC del tuo paese (normalmente è impostata in fabbrica e non è necessario cambiarla). L'impostazione 115V è per le tensioni nell'intervallo 100-120V~ mentre l'impostazione 230V è per tensioni nell'intervallo 220-240V~.

ATTENZIONE: UN'IMPOSTAZIONE ERRATA DELLA TENSIONE DI RETE AC POTREBBE DANNEGGIARE GRAVEMENTE L'ELETTRONICA INTERNA!

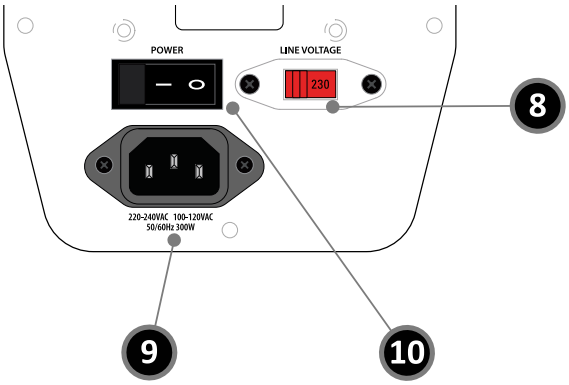

V8PRO

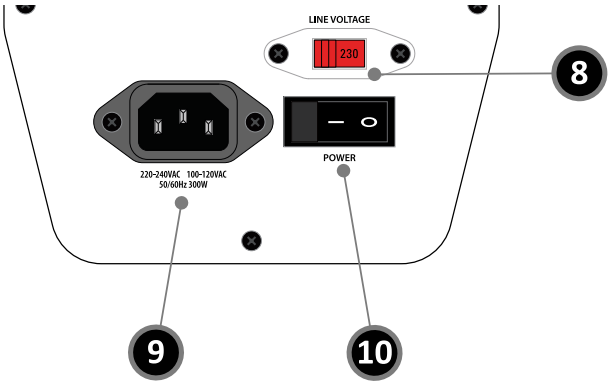

V10PRO - V12PRO - V15PRO

9. POWER

Tasto per l'accensione e lo spegnimento dell'apparecchio. Esso è acceso "ON" quando il tasto è in posizione "I".

10. AC~ SOCKET

Inserire in questa presa il cavo di alimentazione di rete, utilizzando esclusivamente il cavo in dotazione. Accertarsi che l'altoparlante sia spento prima di collegarlo alla rete.

ACCESSORI OPZIONALI

SUPPORTO DA PAVIMENTO PER ALTOPARLANTI

- **FRE180BKV2** - supporto in acciaio nero (**FRE180KITV2** doppio con borsa).
- **FRE300K** - supporto in alluminio nero (**FRE300KIT** doppio con borsa).

PALO SUBWOOFER

- **KP210** – palo sub-speaker nero.

STAFFA PER IL MONTAGGIO A MURO (+/- 45°).

- **KPTV8** – staffa a C per montaggio a muro disegnata per V8PRO.
- **KPTV10** – staffa a C per montaggio a muro disegnata per V10PRO.
- **KPTV12** – staffa a C per montaggio a muro disegnata per V12PRO.
- **KPTV15** – staffa a C per montaggio a muro disegnata per V15PRO.

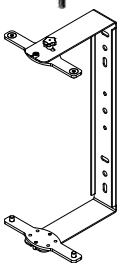

COVER FOR CARRYING

- **COVERV8** – Copertura di protezione per V8PRO.
- **COVERV10** - Copertura di protezione per V10PRO.
- **COVERV12** – Copertura di protezione per V12PRO.
- **COVERV15** - Copertura di protezione per V15PRO.

RADIOMICROFONO DINAMICO

- **U24H** - 2.4GHZ USB microfono dinamico wireless a mano.

RADIOMICROFONO HEADSET

- **U24B** - 2.4GHZ USB microfono wireless tipo headset con trasmettitore bodypack.

TECHNICAL SPECIFICATIONS

MODEL	V8PRO	V10PRO	V12PRO	V15PRO
System type	2-way vented enclosure	2-way vented enclosure	2-way vented enclosure	2-way vented enclosure
High Frequency Device	1'' neodymium compression driver	1'' neodymium compression driver	1'' neodymium compression driver	1'' neodymium compression driver
Low Frequency Device	8" woofer with 1.5"VC	10" woofer with 2"VC	12" woofer with 2.5"VC	15" woofer with 2.5"VC
Angular Coverage	90° H x 60° V	90° H x 60° V	90° H x 60° V	90° H x 60° V
Total peak power	600 W	600 W	600 W	600 W
HF Amplifier Cont. Power	50 W Class AB	50 W Class AB	50 W Class AB	50 W Class AB
LF Amplifier Cont. Power	250 W Class D	250 W Class D	250 W Class D	250 W Class D
Power Supply type	SMPS	SMPS	SMPS	SMPS
Frequency Response	70 Hz - 20 kHz	60 Hz - 20 kHz	50 Hz - 20 kHz	45 Hz - 20 kHz
Processing	DSP	DSP	DSP	DSP
Preset	MUSIC, LIVE, DJ, MONITOR, SPEECH	MUSIC, LIVE, DJ, MONITOR, SPEECH	MUSIC, LIVE, DJ, MONITOR, SPEECH	MUSIC, LIVE, DJ, MONITOR, SPEECH
Max SPL at 1mt (peak)	122 dBspl	123 dBspl	124 dBspl	126 dBspl
Crossover Frequency	2000 Hz	2000 Hz	2000 Hz	2000 Hz
Input Impedance	30 kohm balanced / 15 kohm unbalanced	30 kohm balanced / 15 kohm unbalanced	30 kohm balanced / 15 kohm unbalanced	30 kohm balanced / 15 kohm unbalanced
Input Sensitivity	LINE: +4 dBu / MIC: -30 dBu	LINE: +4 dBu / MIC: -30 dBu	LINE: +4 dBu / MIC: -30 dBu	LINE: +4 dBu / MIC: -30 dBu
Controls	MIC/LINE, DSP VOICING selectors, LEVEL potentiometer	MIC/LINE, DSP VOICING selectors, LEVEL potentiometer	MIC/LINE, DSP VOICING selectors, LEVEL potentiometer	MIC/LINE, DSP VOICING selectors, LEVEL potentiometer
Connectors	MIC/LINE: Combo XLR-F / JACK LINK: XLR-M WIRELESS MIC (U-24H or U-24B)	MIC/LINE: Combo XLR-F / JACK LINK: XLR-M WIRELESS MIC (U-24H or U-24B)	MIC/LINE: Combo XLR-F / JACK LINK: XLR-M WIRELESS MIC (U-24H or U-24B)	MIC/LINE: Combo XLR-F / JACK LINK: XLR-M WIRELESS MIC (U-24H or U-24B)
Power Supply	220-240 V~ or 100-120 V~ - 50/60 Hz with voltage selector	220-240 V~ or 100-120 V~ - 50/60 Hz with voltage selector	220-240 V~ or 100-120 V~ - 50/60 Hz with voltage selector	220-240 V~ or 100-120 V~ - 50/60 Hz with voltage selector
*Rated Consumption**	300 W	300 W	300 W	300 W
Construction	Polypropylene	Polypropylene	Polypropylene	Polypropylene
Cabinet Colour	Black	Black	Black	Black
Flying System	4 x M8 top/bottom	4 x M10 top/bottom	4 x M10 top/bottom	4 x M10 top/bottom
Handles	1 x top	1 x top	1 x top	1 x top, 2 x sides
Mounting Pole	1 x bottom	1 x bottom	1 x bottom	1 x bottom
Monitor taper	46°	45°	44°	44°
Weight	7.1 Kg (15.7 lb)	9.9 Kg (21.8 lb)	12.8 Kg (28.2 lb)	19 Kg (41.9 lb)
Dimensions (W x H x D)	280 x 422 x 263 mm	330 x 512 x 280 mm	380 x 600 x 328 mm	440 x 712 x 400 mm
** Rated consumption is measured with pink noise with a crest factor of 12 dB, this can be considered a standard music program.*				

V8PRO TECHNICAL DRAWING

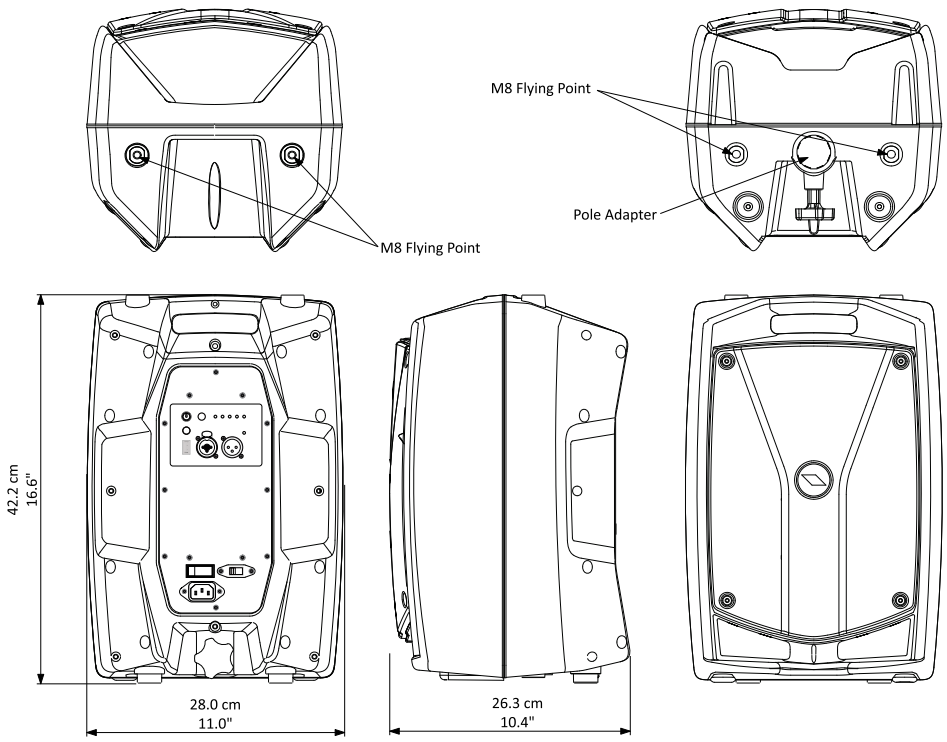

V10PRO TECHNICAL DRAWING

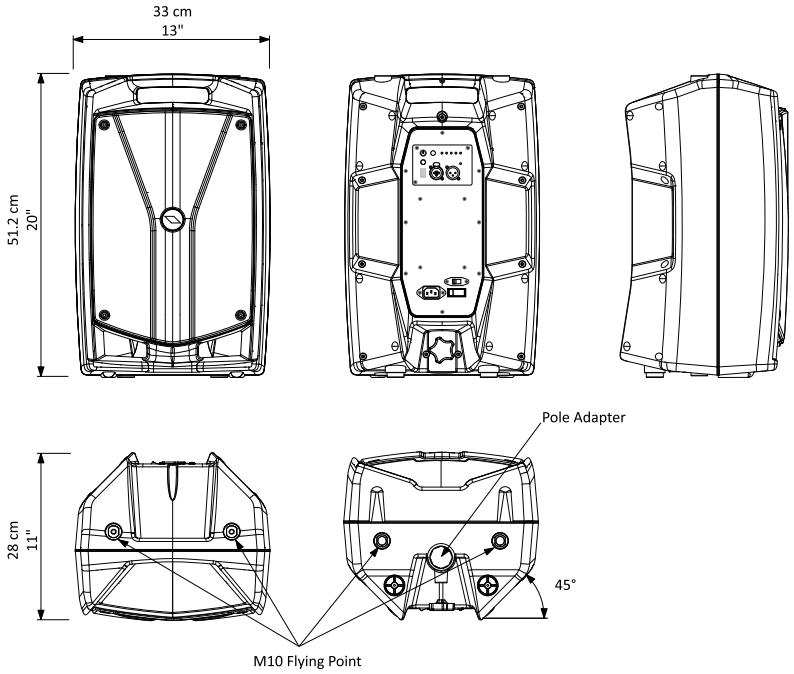

V12PRO TECHNICAL DRAWING

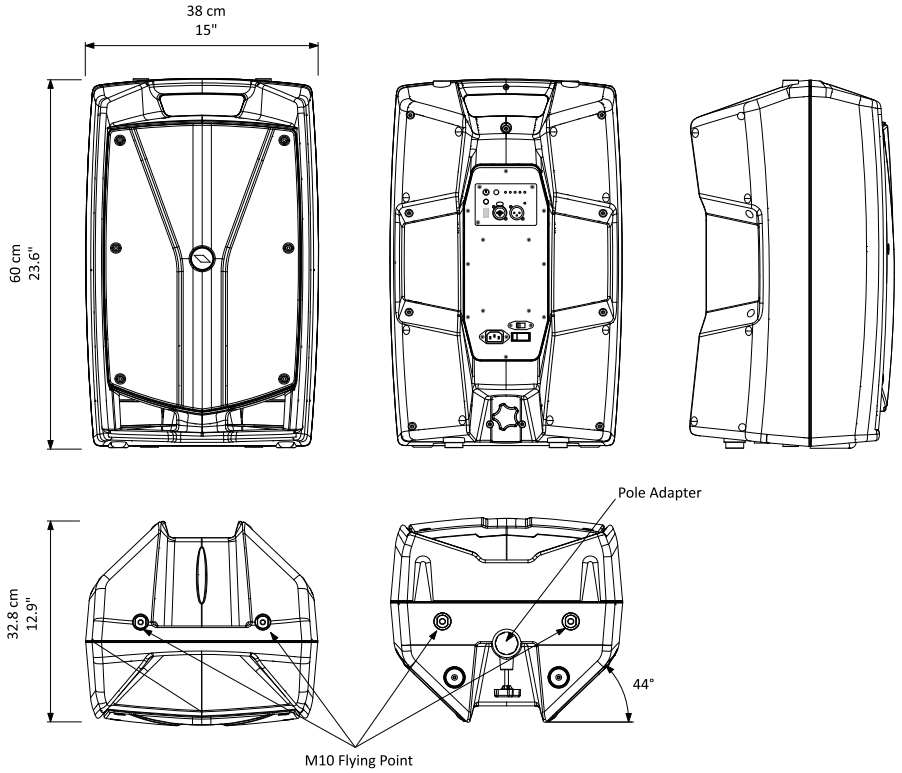

V15PRO TECHNICAL DRAWING

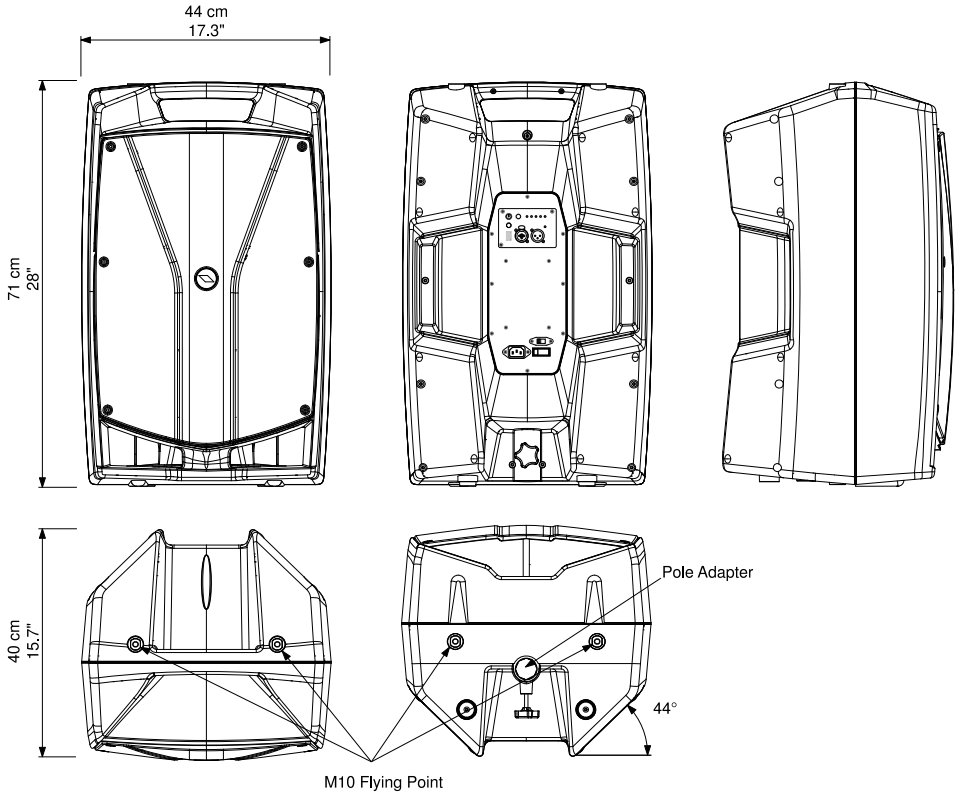

CONFERENCE CONFIGURATION EXAMPLE

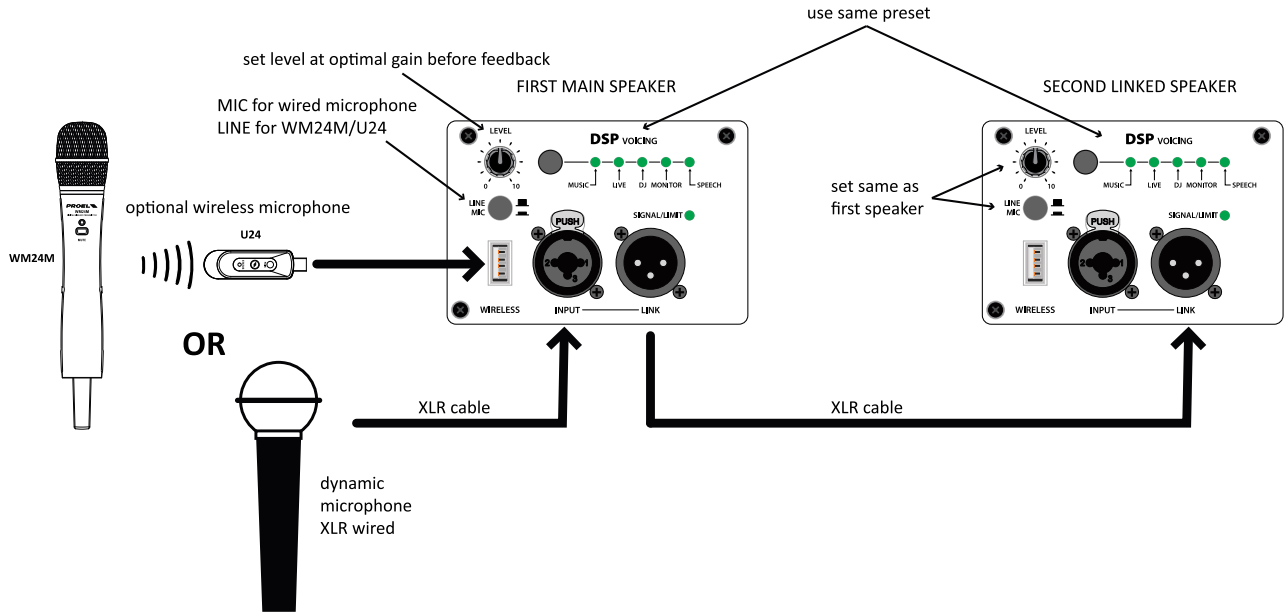

STAND-UP COMEDY CONFIGURATION EXAMPLE

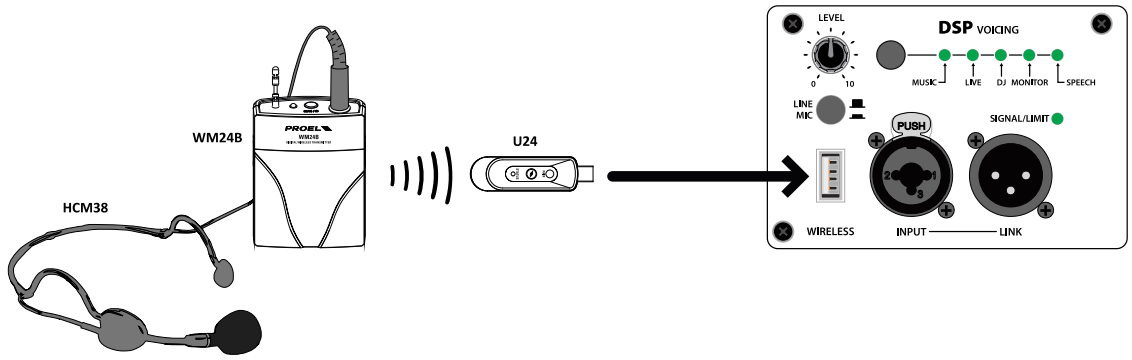

STEREO STANDARD CONFIGURATION EXAMPLE

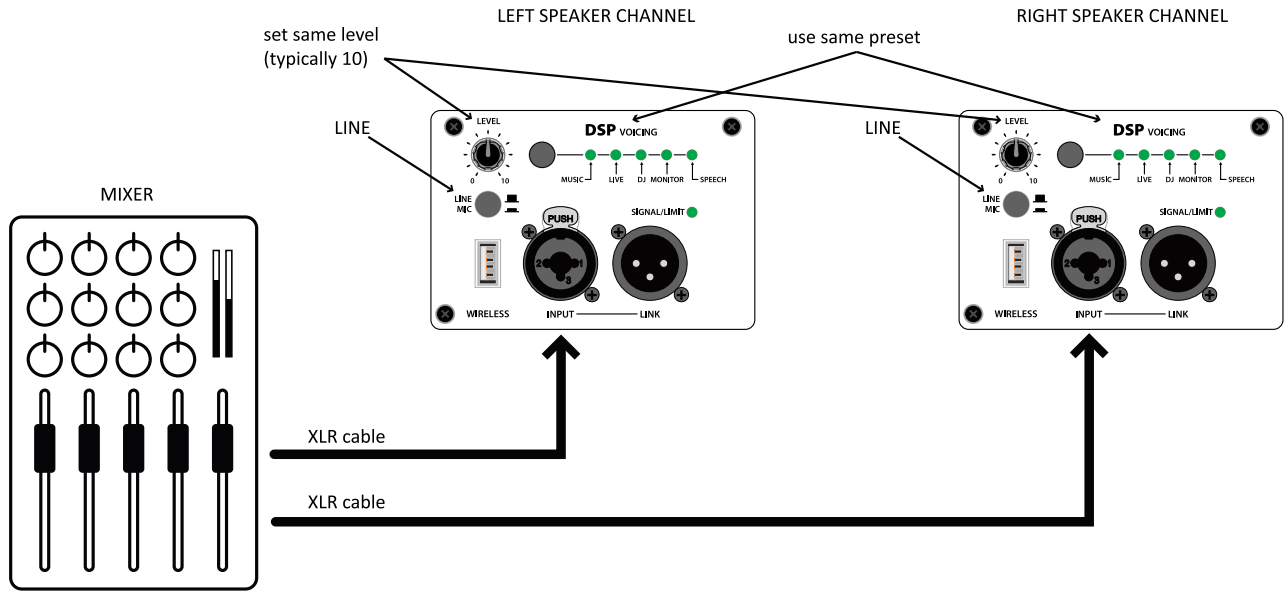

PROEL S.p.A.

(World Headquarters - Factory)

Via alla Ruenia 37/43

64027 Sant'Omero (Te) – Italy

Tel: +39 0861 81241

Fax: +39 0861 887862

www.proel.com